International
Surface
Technologies
www.istsurface.com

ISTblast

La référence en treaitement de surface

CATALOGUE DE PIÈCES INDUSTRIELLES ET D'ÉQUIPEMENTS DE SABLAGE AU JET

(cabinets, vaisseaux pression et accessoires)

2017-11-13

TABLE DES MATIÈRES

Page

CABINETS DE SABLAGE, RECYCLEURS ET DÉPOUSSIÉREURS 4
CABINET DE SABLAGE ECO420 5
CABINET DE SABLAGE ECONO 26 À 48 6
PISTOLET G15 6
CABINETS DE SABLAGE ECAB 3-5-7 7
CABINET DE SABLAGE - PISTOLET G5 8
PISTOLET SH-5 8
BUSES POUR CABINETS DE SABLAGE – SUCCION 9
BUSES POUR CABINETS DE SABLAGE – PRESSION 10
CABINET INDUSTRIEL SÉRIE "M" – SUCCION 11
CABINET INDUSTRIEL SÉRIE "M" – PRESSION 12
CABINET INDUSTRIEL SÉRIE "M" – PRESSION 13
CABINET INDUSTRIEL SÉRIE "M" – PRESSION 14
RECYCLEUR SUCCION – PRESSION 15
ASSEMBLAGE RECYCLEURS 16
DÉPOUSSIÉREURS SÉRIE DC - DCM 17
DÉPOUSSIÉREURS / PIÈCES DE RECHANGE 18
SABLEUSES PORTATIVES 19
SABLEUSE 80 PX 20
BUSES 23
BUSES (SUITE) 24
BUSES : COMBINAISONS 25
SABLEUSES MODÈLE 340 - 640 VERSION RC66 / RC70 - VUE EXPLOSÉE 26
SABLEUSES MODÈLE 340 - 640 VERSION RC66 / RC70 - LISTE DES PIÈCES 27

TABLE DES MATIÈRES (SUITE)

Page

SABLEUSES MODÈLE 340 - 640 VERSION RC76 / RC80 - VUE EXPLOSÉE 28
SABLEUSES MODÈLE 340 - 640 VERSION RC76 / RC80 - LISTE DES PIÈCES 29
SABLEUSES MODÈLE 346/646 VERSION RC176 - VUE EXPLOSÉE 30
SABLEUSES MODÈLE 346 / 646 VERSION RC176 - LISTE DES PIÈCES 31
SABLEUSES MODÈLE 346/646 VERSION RC186 - VUE EXPLOSÉE 32
SABLEUSES MODÈLE 346 / 646 VERSION RC186 - LISTE DES PIÈCES 33
SABLEUSES MODÈLE 346/646 VERSION RC176-186 (COMBINÉE) - VUE EXPLOSÉE 34
SABLEUSES MODÈLE 346/646 VERSION RC176-186 (COMBINÉE) - LISTE DES PIÈCES 35
SYSTÈME D'AIR RESPIRABLE 39
ÉQUIPEMENT DE SÉCURITÉ 40
VISIÈRE BH3 40
VISIÈRE BH5 40
ASSEMBLAGE NOVA 2000 41
ÉQUIPEMENT DE SÉCURITÉ (SUITE) 41
PURIFICATEUR D'AIR AP2-C & RADEX 42
LES ABRASIFS 44
LES ABRASIFS (SUITE) 45
ABRASIFS - TABLEAUX DES SPÉCIFICATIONS 46
ABRASIFS - TABLEAUX DES SPÉCIFICATIONS (SUITE) 47
ACCESSOIRES DIVERS 48
INFORMATION DE GARANTIE / ASSISTANCE TECHNIQUE 49
NOTRE POSITION SUR LA CARTE 50
ENREGISTREMENT DE LA GARANTIE ISTBLAST 51
NOTRE MISSION 52

CABINETS DE SABLAGE

RECYCLEURS

ET

DÉPOUSSIÉREURS

CABINET DE SABLAGE ECO420

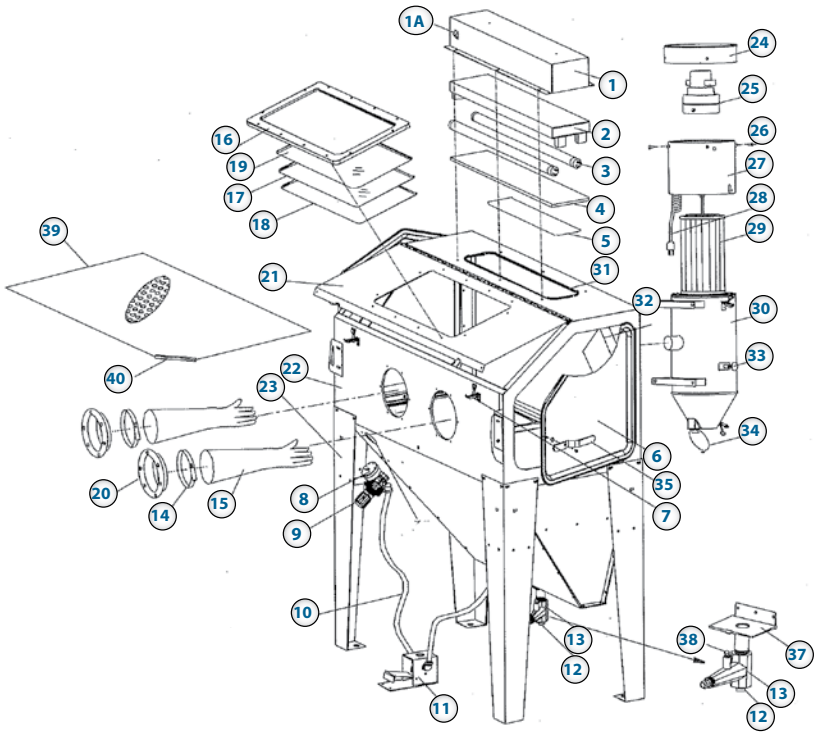

PISTOLET DE SABLAGE

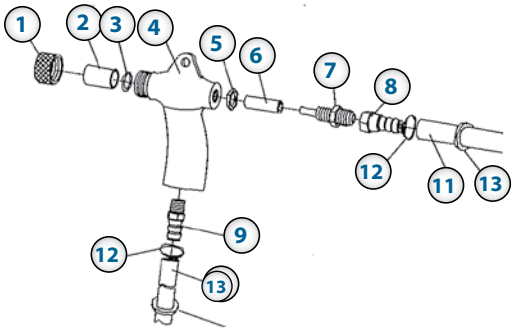

#	STOCK	DESCRIPTION
1	420001	ECROU DE RETENU DE BUSE
2		BUSE DE CÉRAMIQUE
	905301	BUSE 6MM
	905304	BUSE 7MM
3	420003	¨O¨ RING DE BUSE
4	420004	CORPS DE PISTOLET
5	420005	NOIX D'AJUSTEMENT DU GICLEUR
6	420006	CAOUTCHOUC DE GICLEUR
7	420007	GICLEUR À AIR
8	420008	RACCORD D'ENTRÉE D'AIR
9	420009	RACCORD D'ENTRÉE D'ABRASIF
10	606148	BOYAU D'ABRASIF (VENDU AU PIED)
11	606104	BOYAU À AIR (VENDU AU PIED
12	npn	JOINT

CABINET DE SABLAGE

#	STOCK	DESCRIPTION	#	STOCK	DESCRIPTION
1	415101	BOITIER D'ÉCLAIRAGE	20	415020	BRIDE DE GANTS
1A	415101A	COMMUTATEUR	21	415121	COUVERCLE DE CABINE
2	415102	FIXATION DE LAMPE, 2 AMPOULES	22	npn	CHASSIS DE CABINE
3	415103	LUMIERE	23	415123	PATTES DE CABINE
4	415104	VITRE DE LUMIERE	24	415124	COUVERT DE D.C.
5	415105	VISIERE PROTECTRICE	25	415125	MOTEUR DE VACUUM
6	415106	PORTE DE CÔTÉ	26	npn	VIS
7	415107	LOCQUET DE PORTE	27	415127	COUVERT DE MOTEUR
8		MANOMÈTRE PRESSION,1/8'-150 BM	28	npn	CORDON ÉLECTRIQUE
9	415108	RÉGULATEUR D'AIR 3/8"	29	405100	CARTOUCHE FILTRANTE
10	606104	BOYAU A AIR (vendu au pied)	30	415130	CORPS DE DÉPOUSSIÉREUR
11	415111	PÉDALE 3/8"	31	415131	JOINT D'ÉTANCHÉITÉ
12	415112	BOUCHON	33	415133	DEFLECTEUR
13	415113	RÉGULATEUR D'ABRASIF	34	415134	TIGE DE POUSSÉE
14	624128	COLLET DE SERRAGE DE GANT	35	415135	POIGNÉE DE PORTE
15	415115	GANTS (PAIRES	36	npn	ORIFICE D'ADMISSION D'AIR
16	415116	COUVERCLE DE FENÊTRE	37	415137	COUVERCLE DE VIDANGE
17	910298	VITRE	38	npn	BOULON
18	415118	VISIERE POUR VITRE DE FENÊTRE	39	415139	PLANCHER DE CABINET
19	415119	PANNEAU DE FENÊTRE (PLASTIQUE)	40	npn	CAOUTCHOUC PROTECTEUR

CABINET DE SABLAGE ECONO 26 À 48

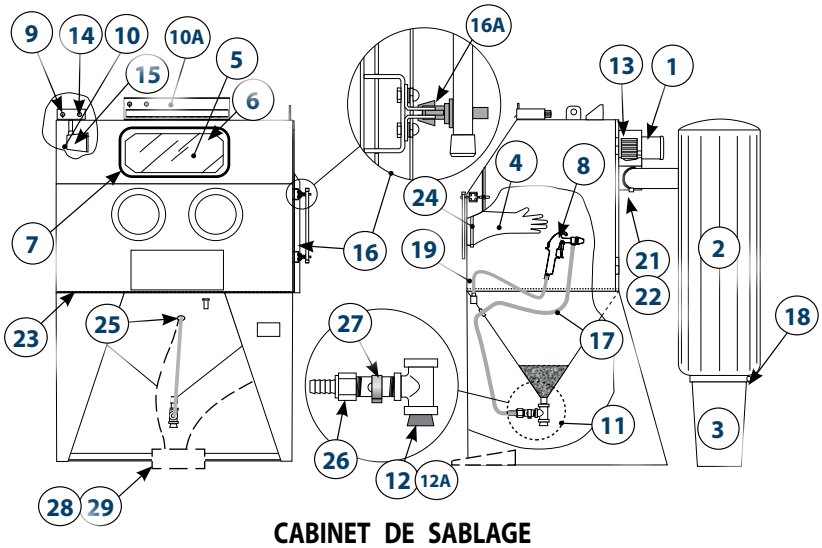

CABINET DE SABLAGE

1	616306	Moteur électrique 1/3 hp - 120V AC - 60Hz - 3450 RPM
2	601315	Sac à poussière DB13
3	601310	Contenant à poussière
4	603212	Gants à manche de nylon 8" Ø int. x 30" de long.
5	610205	Vitre laminée 22" x 14"
6	613026	Protecteur plastique autocollant RPW26, 20 3/4" x 12 7/8"
7	610207	Cadre de caoutchouc E3
8	610101	G15-CN1-5, buse en céramique 5/16" pistolet complet) standard
9	617014	Interrupteur
10	617126	Projecteur halogène 250W (vitre pyrocéram non-comprise)(avant 2017)
	617127	Ampoule halogène (pour projecteur 250W) (avant 2017)
10A	617161	Support pour barre de DEL (à partir de 2017)
	610322	Vitre protectrice de DEL (à partir de 2017)
11	608010	Régulateur d'abrasif AR ¾
12	618226	Bouchon en caoutchouc pour régulateur d'abrasif AR ¾
12A	936143	Bouchon en polyéthyène vissable pour régulateur d'abrasif AR ¾
13	610523	Turbine Économoblast 1/3 cv, arbre 1/2"
13A	610522	Turbine Économoblast haute performance
14	616935	Fusible AGC 10A -250V
	616907	Porte-fusible
15	610213	Vitre pyrocéram 5 ½" x 4" pour ampoule halogène (avant 2008)
	610206	Vitre pyrocéram 5 13/32 x 4" pour ampoule halogène (depuis 2008)
16	610288	Poignée de porte ISTblast ® standard
	910223	Tige de rabat-fermoir
16A	910223	Clip de porte
17	606104	Boyau PVC ½" pour succion d'abrasif (vendu au pied)
18	624137	Bague de serrage T188 11 1/4" pour chaudière
19	606103	Boyau à air ⅜" Ø (vendu au pied)
20	618321	Joint de porte caoutchouc type D
21	624117	Bague de serrage T64 - 4" Ø
22	624128	Bague de serrage T128 - 8"
23	610455	Plancher grillagé ÉCONO 26" x 36"
	610453	Plancher grillagé ÉCONO 28" x 44"
	610451	Plancher grillagé ÉCONO 36" x 36"
	610454	Plancher grillagé ÉCONO 36" x 48"
24	610229	Bride de gant (flange) 8" Ø (vendu à l'unité)
25	618126	Oeillet (Grommet)
26	632960	Adaptateur PL 3/4" FTP x 1/2" B
27	608011	Clip AR 3/4"
28	600115	**OPTION** kit pédale monté en usine
29	600215	**OPTION** kit pédale monté après-vente

PISTOLET G15

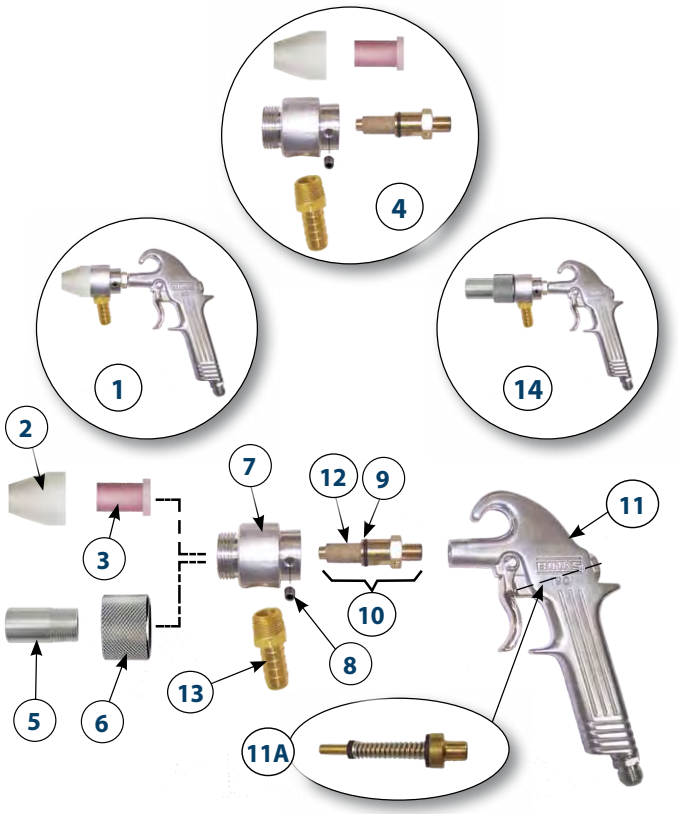

PISTOLET G15, LISTE DES PIÈCES

1	610100	Pistolet complet G15-CN1-4, buse en céramique 1/4"
	610101	Pistolet complet G15-CN1-5, buse en céramique 5/16" (standard)
	610102	Pistolet complet G15-TN1-4, buse au carbure de tungstène 1/4"
	610103	Pistolet complet G15-TN1-5, buse au carbure de tungstène 5/16"
2	607039	Adaptateur de buse NA-G15
3	605000	Buse céramique CN1-4 1/4"
	605001	Buse céramique CN1-5 5/16" (standard)
	605002	Buse au carbure de tungstène TN1-4 1/4"
	605003	Buse au carbure de tungstène TN1-4 5/16"
4	610148	Tête de sablage incluant # 2-3-7-8-10-13
5	605415	Buse au carbure de bore BC1-3 1/16"
	605416	Buse au carbure de bore BC1-4 1/4"
	605417	Buse au carbure de bore BC1-5 5/16"
	605359	Buse au carbure de tungstène DC1-3 1/16"
6	607043	Adaptateur pour buse filetée 3/4" mâle
7	610111	Tête de succion G15
8	NPN	Vis hexagonale 1/4" - 20 x 1/4"
9	618100	Joint torique G15
10	610112	Gicleur G15 3/32" pour buse 3/16"
	610113	Gicleur G15 1/8" pour buse 1/4"
	610114	Gicleur G15 5/32" pour buse 5/16" (standard)
11	610110	Corps du pistolet
11A	910104	Kit de réparation G15
12	618218	Caoutchouc protecteur G15
13	632761	Adaptateur laiton fileté mâle 3/8" x tige 1/2"
14	610106	Pistolet complet G15-BC1-3, buse au carbure de bore 3/16"
	610107	Pistolet complet G15-BC1-4, buse au carbure de bore 1/4"
	610108	Pistolet complet G15-BC1-5, buse au carbure de bore 5/16"

CABINETS DE SABLAGE ECAB 3–5–7

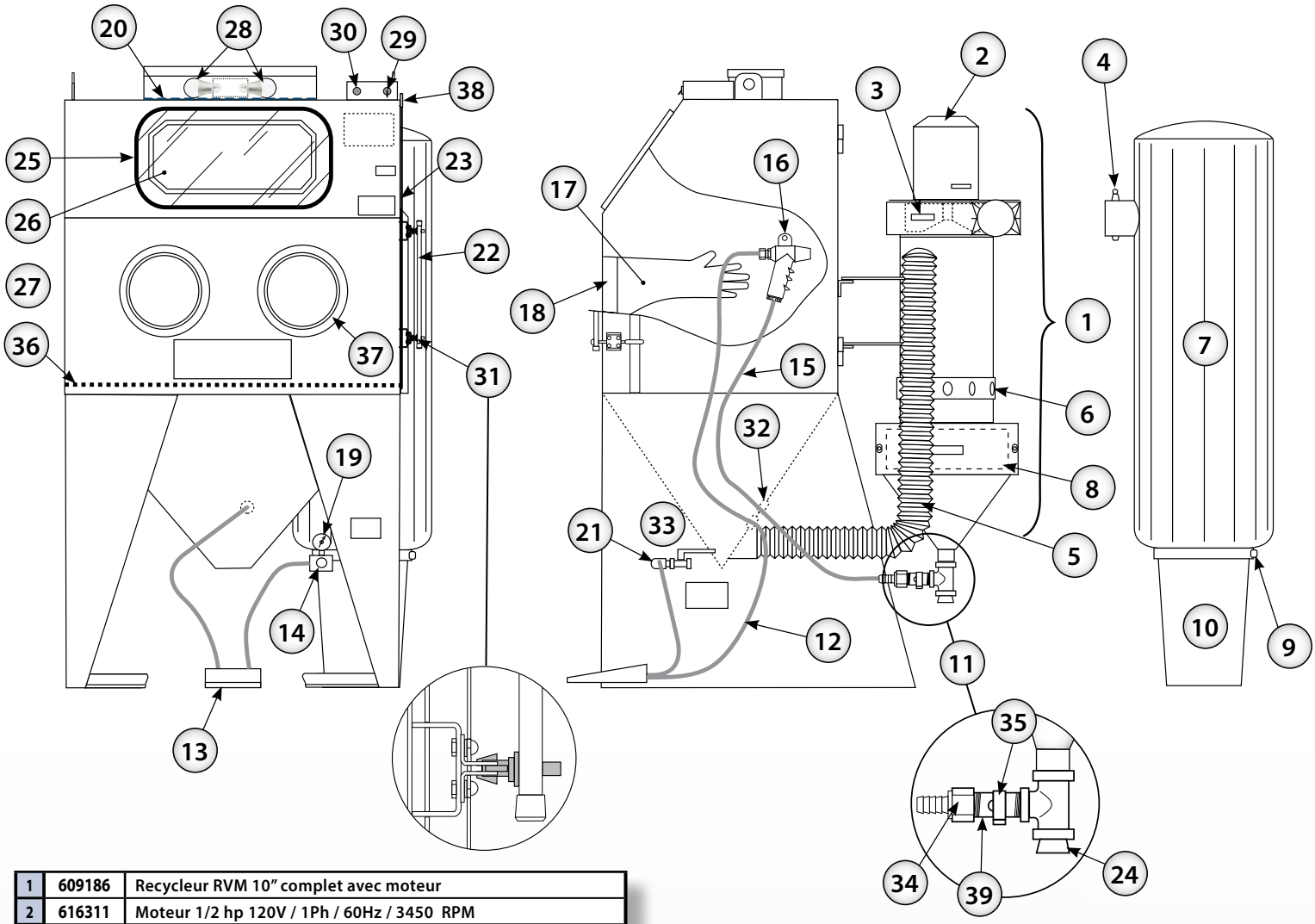

1	609186	Recycleur RVM 10" complet avec moteur
2	616311	Moteur 1/2 hp 120V / 1Ph / 60Hz / 3450 RPM
3	610525	Turbine 1/2 hp
4	624117	Anneau de serrage T-64 de 4"
5	606161	Boyau de transport d'abrasif 3 1/2" ±(vendu au pied)
6	618334	Bande de caoutchouc SBR 1/8" x 2"
7	601315	Sac à poussière DB-13
8	618305	Caoutchouc mousse
9	624137	Anneau de serrage T-188 11 1/4"
10	601310	Chaudière 23 litres blanche, plastique
11	608010	Régulateur d'abrasif AR-3/4" complet (voir figure 3)
12	606104	Boyau d'air comprimé PVC 1/2" ±(vendu au pied)
13	610270	Pédale pneumatique à 2 voies
	608604	Valve de pédale
14	608022	Régulateur de pression
15	606148	Boyau de transport d'abrasif multi 1/2" (vendu au pied)
16	610120	Pistolet G5 CN2-5 complet (voir p. 7)
17	603212	Gants à manche de nylon, 8" Ø int. x 30" long
18	624128	Anneau de serrage T-128 8" (vendu à l'unité)
19	611022	Manomètre 1/4"
20	610202	Vitre protectrice 4 1/2" x 18" pour lumières
	613029	Visière protectrice pour vitre de lumière
21	608102	Entrée d'air comprimé : vanne à bille 1/2" femelle

22	610288	Poignée de porte ISTblast® standard
23	618321	Caoutchouc type D pour porte (vendu au pied)
24	618226	Bouchon de vidange en caoutchouc
25	610207	Cadre de fenêtre en caoutchouc
26	610205	Vitre de sécurité (verre laminé) 14" x 22"
27	613026	Visière RPW 26 auto-adhésive
28	617130	Lumière DEL 14.5W (100W) 5000K
29	617014	Interrupteur
30	616934	Fusible AGC 2 A - 250 V
	616907	Porte fusible
31	910223	Tige de rabat fermoir
32	618126	Oeillet boyau air ½" (¾) (Grommet)
33	618127	Oeillet boyau sable ½" (⅞) (Grommet)
34	632960	Adaptateur PL 3/4" FPT x 1/2" B
35	608011	Clip AR 3/4"
36	610455	Plancher grillagé ECAB 3 - 26" x 36"
	610453	Plancher grillagé ECAB 5 - 28" x 44"
	610454	Plancher grillagé ECAB 7 - 36" x 48"
37	610229	Bride de gants (vendue à l'unité)
38	600116	Interrrupteur de sécurité ECAB 3-5-7
39	630505	Mamelon PA ¾" x 3"

CABINET DE SABLAGE – PISTOLET G5

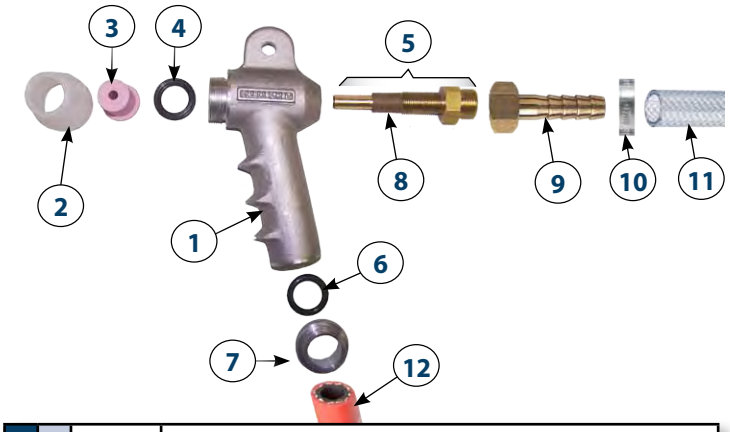

Pistolet pré-assemblé			
	1	610119	Corps, pistolet G5
	2	607037	Adaptateur de buse NA-G5
	3	605005	Buse céramique (standard 5⁄16”±)
	4	618017	Joint d’étanchéité torique NW-2 (O-Ring)
	5	610117	Gicleur complet (standard 5⁄32”±) incluant #8
	6	618110	Joint torique (O-Ring)
	7	607038	Adaptateur de boyau
	8	618219	Caoutchouc protecteur
	9	632771	Raccord laiton SW 1/2”
	10	624015	Bague « O » 3/4” ±
	11	606104	Boyau à air comprimé PCV 1 / 2 ” ± (vendu au pied)
	12	606148	Boyau de transport d’abrasif MP 1/2” ± (vendu au pied)

PISTOLET SH–5

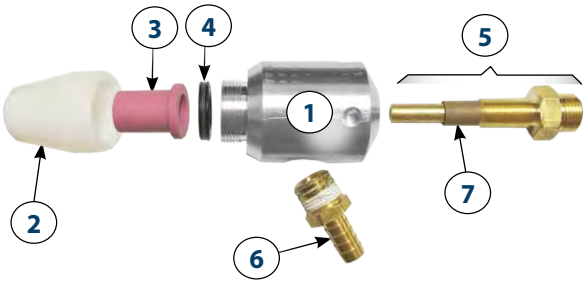

Pistolet pré-assemblé			
	1	610134	Corps, pistolet SH-5
	2	607037	Adaptateur de buse NA-G5
	3	605005	Buse céramique (standard 5/16”±)
	4	618017	Joint d’étanchéité NW-2
	5	610117	Gicleur complet (standard 5/32”±) incluant #7
	6	632760	Raccord 1/2”
	7	618219	Caoutchouc protecteur

COMBINAISONS ADÉQUATES

Pistolets *(Pré-assemblés)			BUSES			Gicleurs (Complets)	Orifices ±
G5	SH-5	Buses	Type	Orifice	Code		
610121	610135	Céramique	CN2-4	1/4”	605004	610116	1/8”
610120	610136	Céramique (Standard)	CN2-5	5/16”	605005	610117	5/32”
610166	610144	Céramique	CN2-6	3/8”	605015	610109	3/16”
610122	610137	Céramique	CN2-7	7/16”	605006	610118	7/32”
610123	610138	Tungstène	TN2-4	1/4”	605007	610116	1/8”
610124	610139	Tungstène	TN2-5	5/16”	605008	610117	5/32”
610167	610145	Tungstène	TN2-6	3/8”	605018	610109	3/16”
610125	610140	Tungstène	TN2-7	7/16”	605009	610118	7/32”
610126	610141	Carbure de bore	BN2-4	1/4”	605010	610116	1/8”
610127	610142	Carbure de bore	BN2-5	5/16”	605011	610117	5/32”
610168	610146	Carbure de bore	BN2-6	3/8”	605021	610109	3/16”
610128	610143	Carbure de bore	BN2-7	7/16”	605012	610118	7/32”

BUSES POUR CABINETS DE SABLAGE – SUCCION

	N° PIÈCE	MODÈLE	ORIFICE	LONGEUR	DESCRIPTION
CN1-	CÉRAMIQUE				BUSE TYPE À COLLET, ORIFICE DROIT POUR PISTOLET G-15
	605000	CN1-4	1/4" Ø	1-1/4"	
	605001	CN1-5	5/16" Ø		
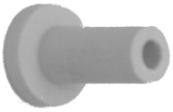 TN1-	CARBURE DE TUNGSTÈNE				
	605002	TN1-4	1/4" Ø	1-1/4"	
	605003	TN1-5	5/16" Ø		

	N° PIÈCE	MODÈLE	ORIFICE	LONGEUR	DESCRIPTION
BC1-	CARBURE DE BORE				BUSE FILETÉE 3/4"-14 N.P.S., ORIFICE DROIT S'UTILISE AVEC ACCOUPLEMENT POUR PISTOLET G15 7043 OU ACCOUPLEMENT NH-1/2 #607057
	605415	BC1-3	3/16" Ø	1-3/4"	
	605416	BC1-4	1/4" Ø		
	605417	BC1-5	5/16" Ø		

	N° PIÈCE	MODÈLE	ORIFICE	LONGEUR	DESCRIPTION
CN2-	CÉRAMIQUE				BUSE TYPE À COLLET, ORIFICE DROIT POUR PISTOLETS G-5 ET SH-5
	605004	CN2-4	1/4" Ø	1-1/4"	
	605005	CN2-5	5/16" Ø		
	605015	CN2-6	3/8" Ø		
	605006	CN2-7	7/16" Ø		
TN2-	CARBURE DE TUNGSTÈNE				
	605007	TN2-4	1/4" Ø	1-1/4"	
	605008	TN2-5	5/16" Ø		
	605018	TN2-6	3/8"Ø		
	605009	TN2-7	7/16" Ø		
BN2-	CARBURE DE BORE				
	605010	BN2-4	1/4" Ø	1-1/4"	
	605011	BN2-5	5/16" Ø		
	605021	BN2-6	3/8" Ø		
	605012	BN2-7	7/16" Ø		

BUSES POUR CABINETS DE SABLAGE – PRESSION

DC2-F

BN2-F

N° PIÈCE	MODÈLE	ORIFICE	LONGEUR	DESCRIPTION
CARBURE DE TUNGSTÈNE				BUSE TYPE CONIQUE, ORIFICE DROIT. S'UTILISE AVEC ACCOUPLEMENTS NC-1/2", NA-1, NA-3 (PAS AVEC RCM-12)
605302	DC2-F2	1/8" Ø	1-5/8"	
605303	DC2-F3	3/16" Ø		
605304	DC2-F4	1/4" Ø		
CARBURE DE BORE				
605308	BN2-F2	1/8" Ø	1-5/8"	
605309	BN2-F3	3/16" Ø		
605310	BN2-F4	1/4" Ø		

DC1-

BC1-

N° PIÈCE	MODÈLE	ORIFICE	LONGEUR	DESCRIPTION
CARBURE DE TUNGSTÈNE				BUSE FILETÉE 3/4" – 14 N.P.S., ORIFICE DROIT. S'UTILISE AVEC ACCOUPLEMENT NH-1/2" SEULEMENT
605358	DC1-2	1/8" Ø	1-3/4"	
605359	DC1-3	3/16" Ø		
605360	DC1-4	1/4" Ø		
605361	DC1-5	5/16" Ø		
CARBURE DE BORE				
605414	BC1-2	1/8" Ø	1-3/4"	
605415	BC1-3	3/16" Ø		
605416	BC1-4	1/4" Ø		
605417	BC1-5	5/16" Ø		

BUSES DOUBLE VENTURI

N° PIÈCE	MODÈLE	ORIFICE	LONGEUR	DESCRIPTION
CARBURE DE SILICONE				BUSE FILETÉE 1- 1 / 4 " N.P.S., ORIFICE VENTURI. ENTRÉE 1" Ø . S'UTILISE AVEC NCV, TOUS LES NH- SAUF NH- 1 / 2 "
905464	SCV-4	1/4" Ø	6"	
905465	SCV-5	5/16" Ø	6-3/4"	
905466	SCV-6	3/8" Ø	8"	
905467	SCV-7	7/16" Ø	9-1/4"	
905468	SCV-8	1/2" Ø	9-1/4"	

CABINET INDUSTRIEL SÉRIE "M" – SUCCION

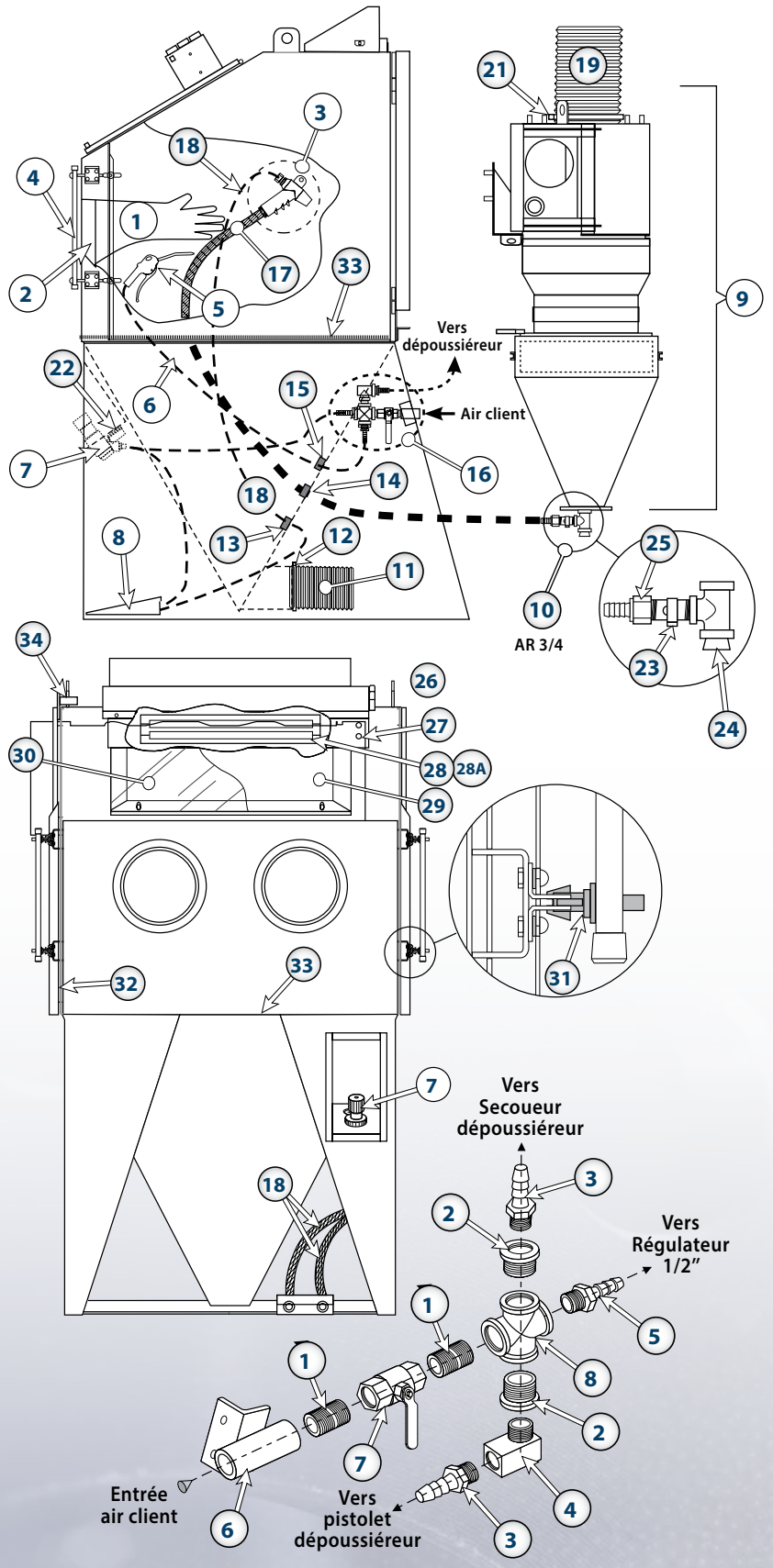

1	603212	Gants à manche de nylon, 8" Ø int. x 30" long
	603205	Gants optionnels manchon cuir
2	624128	Collet de serrage 8"
3	610120	Pistolet G5 CN2-5 (voir page 7)
4	610288	Poignée porte standard
5	610275	Pistolet dépoussiéreur
6	606147	Boyau multi-usages ¼" (vendu au pied)
7	608022	Régulateur pression ½"
8	610270	Pédale succion
	608604	Valve de pédale succion
9	-/-	Recycleur complet selon dimension (voir p. 15)
10	608010	Régulateur d'abrasif AR ¾"
11	606120	Boyau transport d'abrasif 5" – 600 CFM
		Boyau transport d'abrasif 5" – 900 CFM
	606123	Boyau transport d'abrasif 6" – 1200 CFM
		Boyau transport d'abrasif 6" – 1800 CFM
12	624121	Collet de serrage 5"
	624124	Collet de serrage 6"
13	618126	Oeillet (Grommet) pour boyau air ½"
14	618127	Oeillet (Grommet) pour boyau abrasif ½"
15	618133	Oeillet (Grommet) pour boyau ¼" pistolet dépoussiéreur
16	666211	Arbre succion
17	606148	Boyau de sablage multi-usages ½"
18	606104	Boyau à air ½"
19	606169	Boyau pour succion 6" – 600 CFM
	606171	Boyau pour succion 7" – 900 CFM
	606173	Boyau pour succion 8" – 1200 CFM – 1800 CFM
21	624124	6"Collet serrage
	624127	7"Collet serrage
	624128	8" Collet serrage
22	611022	Manomètre ¼"
23	608011	Clip AR ¾"
24	618226	Bouchon de vidange
25	632960	Adaptateur PL ¾" FPTx ½" B
26	616933	Fusible AGC 1 A - 250 V
	616907	Porte fusible
27	617014	Interrupteur
28	617150	Fixation 24" c/a DEL (cabinet de moins de 48") (à partir de 2017)
	617151	Fixation 48" c/a DEL(cabinet de plus de 48") (à partir de 2017)
28A	617141	Fixation Néon 24" (cabinet de moins de 48") (avant 2017)
	617145	Fixation Néon 48" (cabinet de plus de 48") (avant 2017)
29	610212	Vitre de sécurité laminée 23 ¾" x 18 ¾" (cabinet moins de 48")
	610211	Vitre de sécurité laminée 17" x 48" (cabinet de plus de 48")
	618318	Joint de fenêtre ½" x ¼" (vendu au pied)
30	613038	Visière protectrice RPW 50 – 23 ¾" x 18 ¾"
	613035	Visière protectrice RPW 1748 (cabinet de plus de 48")
31	910223	Tige de rabat fermoir
32	618322	Caoutchouc type "P" pour porte (vendu au pied)
33	610453	Plancher cabinet 28" x 44"
	610458	Plancher cabinet 36" x 36"
	610454	Plancher cabinet 36" x 48"
	610462	Plancher cabinet 42" x 48"
	610463	Plancher cabinet 48" x 48"
	610469	Plancher cabinet 48" x 60"
	610465	Plancher cabinet 60" x 60"
34	600116	Interrupteur de sécurité (Option)

ARBRE SUCCION

1	630301	Mamelon ½" NPT
2	632745	Réduit ½" NPTx ¼" NPT
3	632270	Adaptateur ¼" NPT
4	630328	Coude M-F ¼" NPT
5	632760	Adaptateur ½" NPT
6	630390	Bague d'entrée ½" NPT
7	630341	Vanne à bille ½" NPT
8	630327	Croix ½"

CABINET INDUSTRIEL SÉRIE "M" – PRESSION

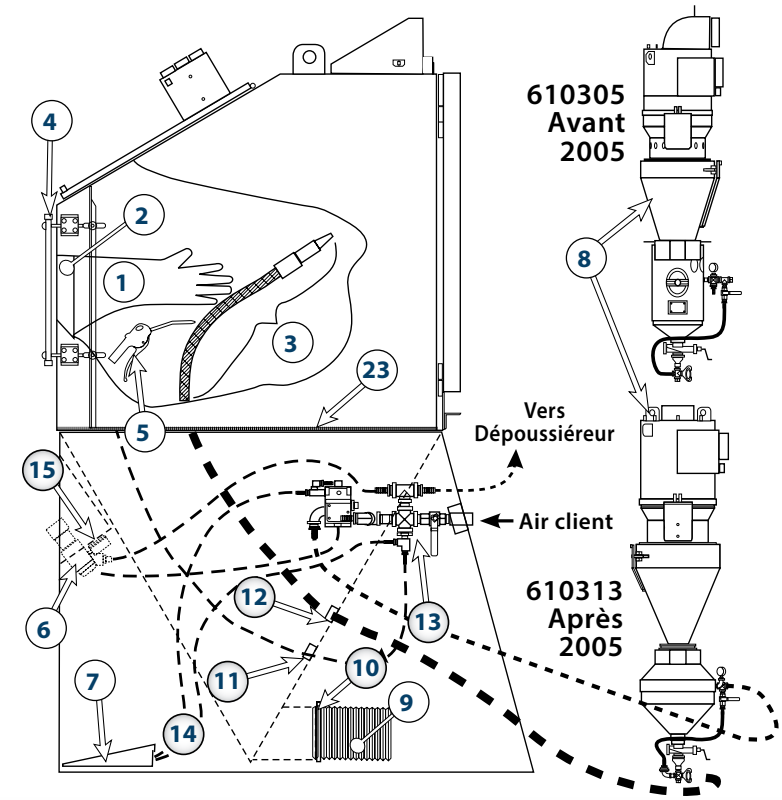

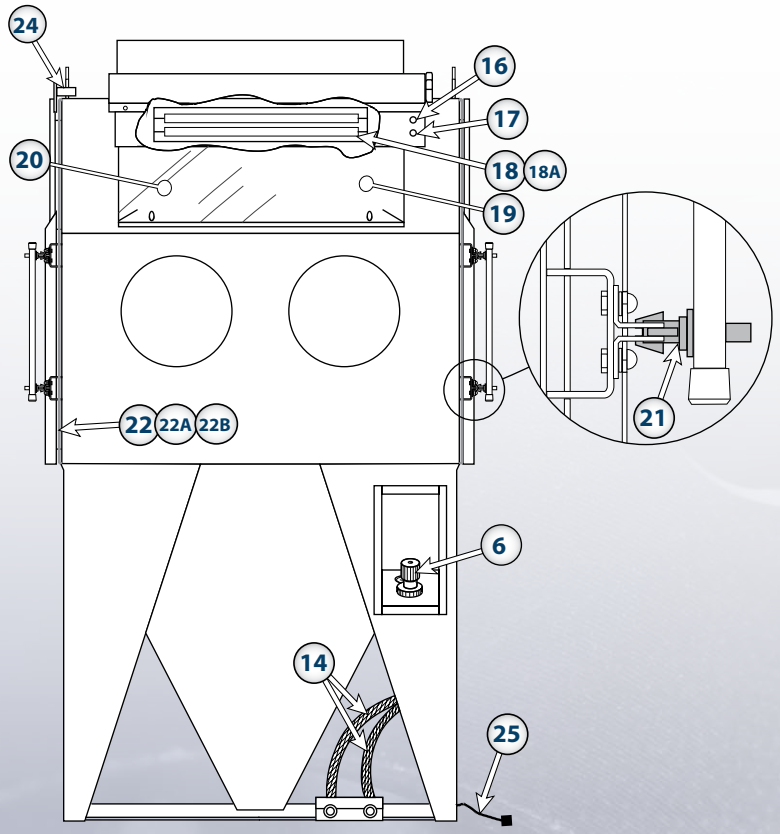

1	603212	Gants à manche de nylon, 8" Ø int. x 30" long
	603205	Gants optionnels manchon cuir
2	624128	Collet de serrage 8"
3	-/-	Boyau, raccords et buses (voir page 13)
4	610288	Poignée porte standard
5	610275	Pistolet dépoussiéreur
6	608022	Régulateur pression ½"
7	610315	Pédale pression
	608606	Valve de pédale pression
8		Recycleur complet (voir p. 14)
9	606120	Boyau transport d'abrasif 5" – 600 CFM
		Boyau transport d'abrasif 5" – 900 CFM
	606123	Boyau transport d'abrasif 6" – 1200 CFM
		Boyau transport d'abrasif 6" – 1800 CFM
10	624121	Collet de serrage 5"
	624124	Collet de serrage 6"
11	618130	Oeillet (Grommet) pour boyau abrasif ½" SBH ½"
12	618133	Oeillet (Grommet) pour boyau ¼" pistolet dépoussiéreur
13	666214	Arbre pression (voir page 13)
14	606104	Boyau à air ½"
15	611022	Manomètre ¼"
16	616933	Fusible AGC 1A - 250 V
	616907	Porte fusible
17	617014	Interrupteur
18	617150	Fixation 24" c/a DEL (cabinet de moins de 48") (à partir de 2017)
	617151	Fixation 48" c/a DEL(cabinet de plus de 48") (à partir de 2017)
18A	617141	Fixation Néon 24" (cabinet de moins de 48") (avant 2017)
	617145	Fixation Néon 48" (cabinet de plus de 48") (avant 2017)
19	610212	Vitre de sécurité laminée 23 ¾" x 18 ¾" (cabinet 48" et moins)
	610211	Vitre de sécurité laminée 17" x 48" (cabinet de plus de 48")
	618318	Joint de fenêtre (vendu au pied)
20	613038	Visière protectrice RPW 50 – 23 ¾" x 18 ¾"
	613035	Visière protectrice RPW 1748 (cabinet de plus de 48")
21	910223	Tige de rabat fermoir
22	618322	Caoutchouc type "P" pour porte (vendu au pied)
22A	618315	Caoutchouc pour porte embouveté
22B	910223	Caoutchouc pour porte noir (bumper)
23	610453	Plancher cabinet 28" x 44"
	610458	Plancher cabinet 36" x 36"
	610454	Plancher cabinet 36" x 48"
	610462	Plancher cabinet 42" x 48"
	610463	Plancher cabinet 48" x 48"
	610469	Plancher cabinet 48" x 60"
	610465	Plancher cabinet 60" x 60"
24	600112	Interrupteur de sécurité (Option)
25	600180	Mise à la terre

CABINET INDUSTRIEL SÉRIE "M" – PRESSION

VAISSEAU PRESSION M101P – 610305

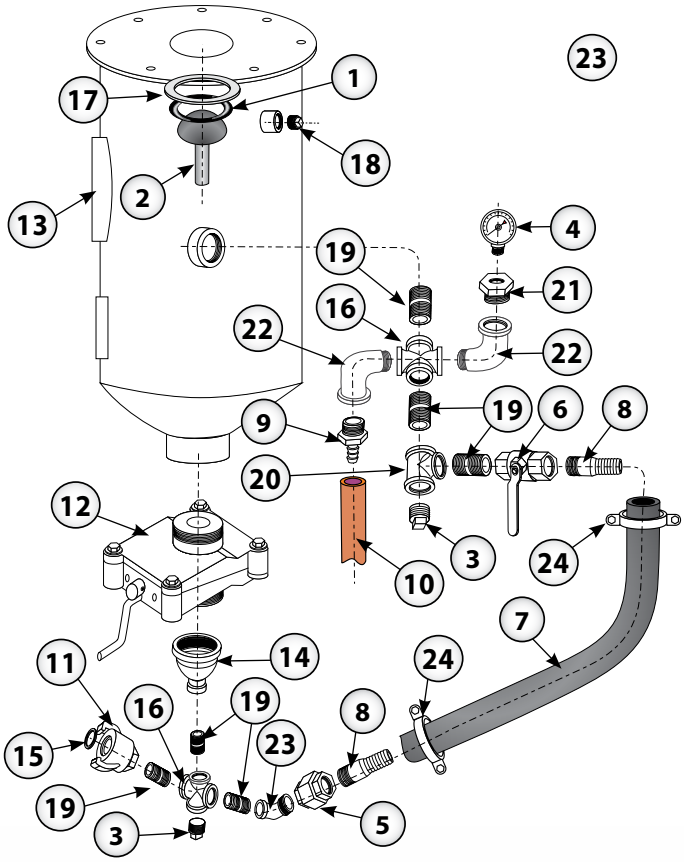

1	618205	Joint torique
2	610040	Bouchon plongeur
3	630361	Bouchon ½" N.P.T.
4	611022	Manomètre ¼"
5	630367	Union ½" N.P.T.
6	608102	Vanne à bille ½"
7	606001	Boyau SBH ½" (vendu au pied)
8	630372	Adaptateur PA ½"
9	632771	Adaptateur à boyau femelle ½"
10	606148	Boyau multi usages ½" (vendu au pied)
11	607077	Raccord CFA ½" (coupling)
12	608043	Régulateur d'abrasif AR-7
13	618209	Joint (gasket) de la porte de visite
14	631163	Réducteur PA 2" x ½"
15	618001	Rondelle d'étanchéité QCW-1
16	630327	Croix PA ½"
17	610047	Bride supérieure de métal
18	630361	Bouchon ½" N.P.T. (avant janv. 2001)
	630671	Bouchon 1" N.P.T. (après janv. 2001)
19	630301	Mamelon PA ½"
20	630328	"T" ½"
21	630351	Réducteur hexagonal ½" x ¼"
22	630341	Coude ½" - "street"
23	630340	Coude PA 90° FF
24	624205	H Clamp #5

VAISSEAU PRESSION M101P – 610313

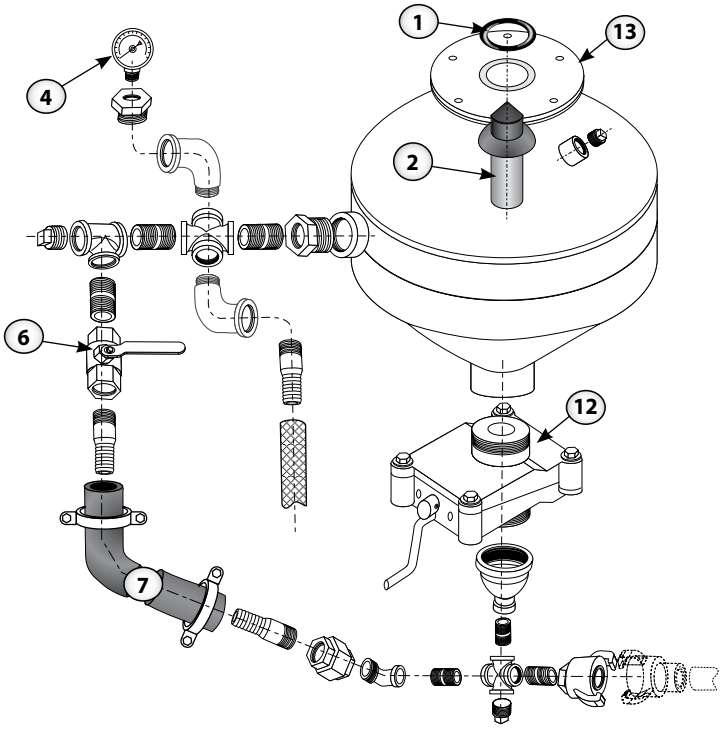

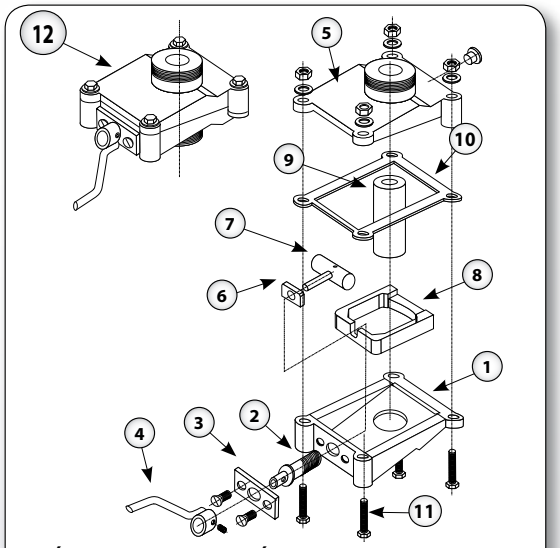

RÉGULATEUR DE DÉBIT D'ABRASIF AR–7

1	608047	Boîtier inférieur
2	608039	Vis de réglage de débit
3	608091	Plaque de retenue
4	608093	Poignée
5	608046	Boîtier supérieur
6	608040	Plaque de régulation
7	608036	Rouleau de régulation
8	608037	Étrier d'écrasement
9	618228	Tube de régulation en caoutchouc
10	618231	Joint d'étanchéité
11	608096	Boulons de serrage (vendus en kit)
12	608043	Régulateur d'abrasif AR-7 complet
13	609301	Bride trémie recycleur

CABINET INDUSTRIEL SÉRIE "M" – PRESSION

ARBRE PRESSION – 666214

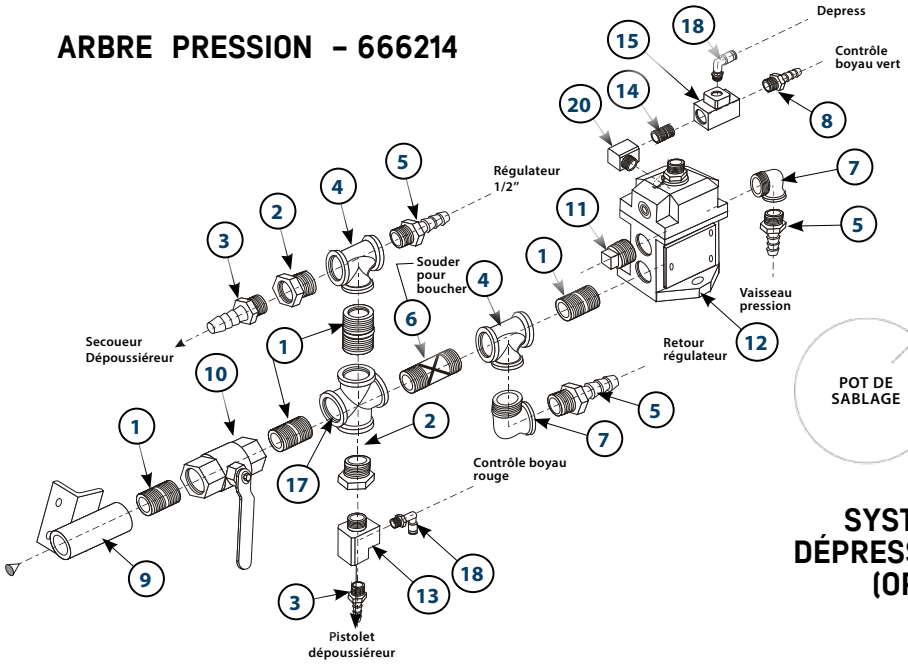

1	630301	Mamelon ½" NPT
2	632745	Réducteur ½" NPT x ¼" NPT
3	632270	Raccord ¼" NPT x ¼" boyau
4	630328	Té MF ½" NPT
5	632760	Raccord ½" NPT x ½" boyau
6	630317	Mamelon obstrué ½" NPT x 2" lg
7	630341	Coude mâle - femelle ½" NPT
8	632273	Raccord 1/8" NPT x ¼" boyau
9	610390	Bague d'entrée
10	608102	Valve à bille
11	630361	Bouchon mâle ½"
12	608519	Valve pilote
13	632226	Té mâle - femelle
14	632002	Mamelon 1/8"
15	632018	Té mâle - femelle 1/8"
17	630327	Croix ½"
18	324561	Raccord push-in 90° 1/8" NPT ¼" TU
20	632026	Coude PL 90° MF 1/8''

SYSTÈME DE DÉPRESSURISATION (OPTION)

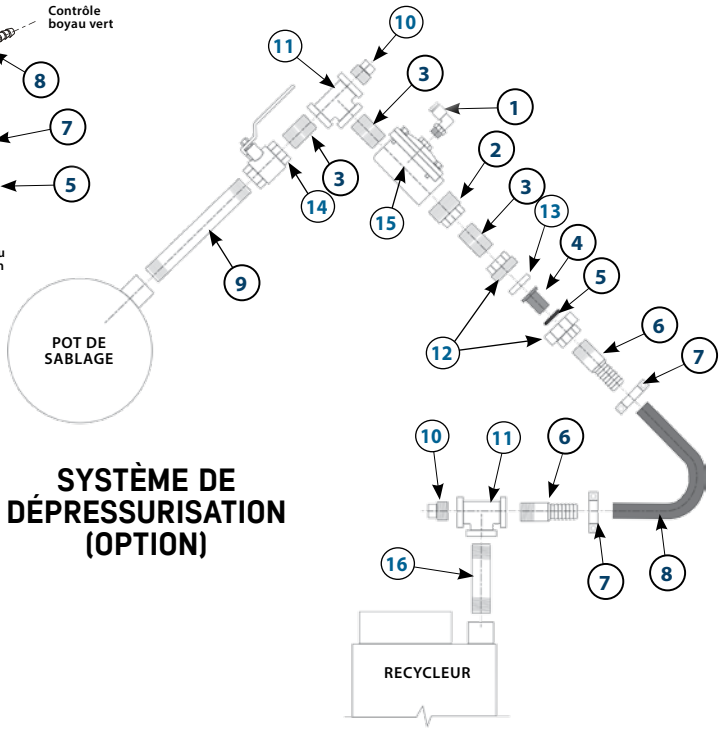

1	324560	Raccord push-in 90 ¼" KQLO7-35S
2	630860	Réduit PA 1¼" M x 1" F
3	630624	Mamelon PA 1" ced. 80
4	605011	Buse BN2-5
5	618110	G5 O-Ring
6	630690	Adaptateur PA 1"
7	607087	Clamp boyau double boulon 1¼''
8	606005	Boyau SBH 1"
9	630605	Mamelon PA 1" x 7'' lg.
10	630671	Bouchon mâle PA 1"
11	630630	Té PA 1"
12	630680	Union PA 1"
13	610070	Bague d'espacement
14	608104	Valve à bille 1"
15	608611	Valve Depress 1" NPT
	608612	Diaphragme pour 608611
16	630605	Mamelon PA 1" x 3'' lg.

Options :

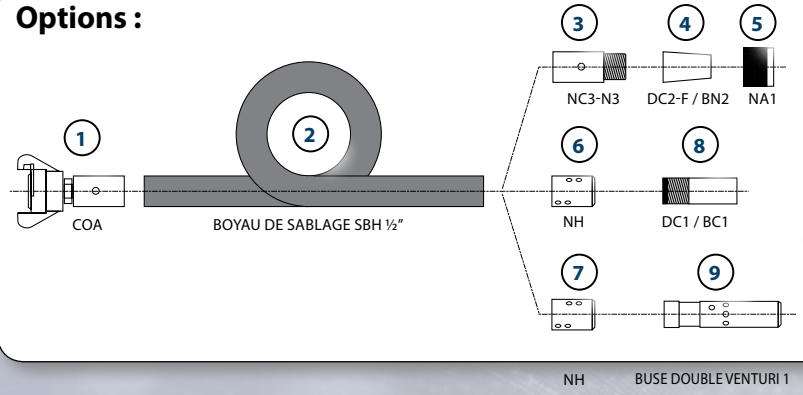

BOYAU DE SABLAGE : CABINET

1	607012	Raccord CQA ½"
2	606001	Boyau SBH ½" (vendu au pied)
3	607059	NC3-N3 ½" x 1" NPT
4	605303	DC2F3 Buse standard
5	607040	NA-1 Adaptateur 1" NPT
6	607057	NH ½'' Adaptateur 3/4" NPS
7	607056	NH ½'' Adaptateur 1¼" NPS
8	Voir p. 9	Buse filetée 3/4" NPS
9	Voir p. 9	Buse double venturi 1¼" NPS

RECYCLEUR SUCCION – PRESSION

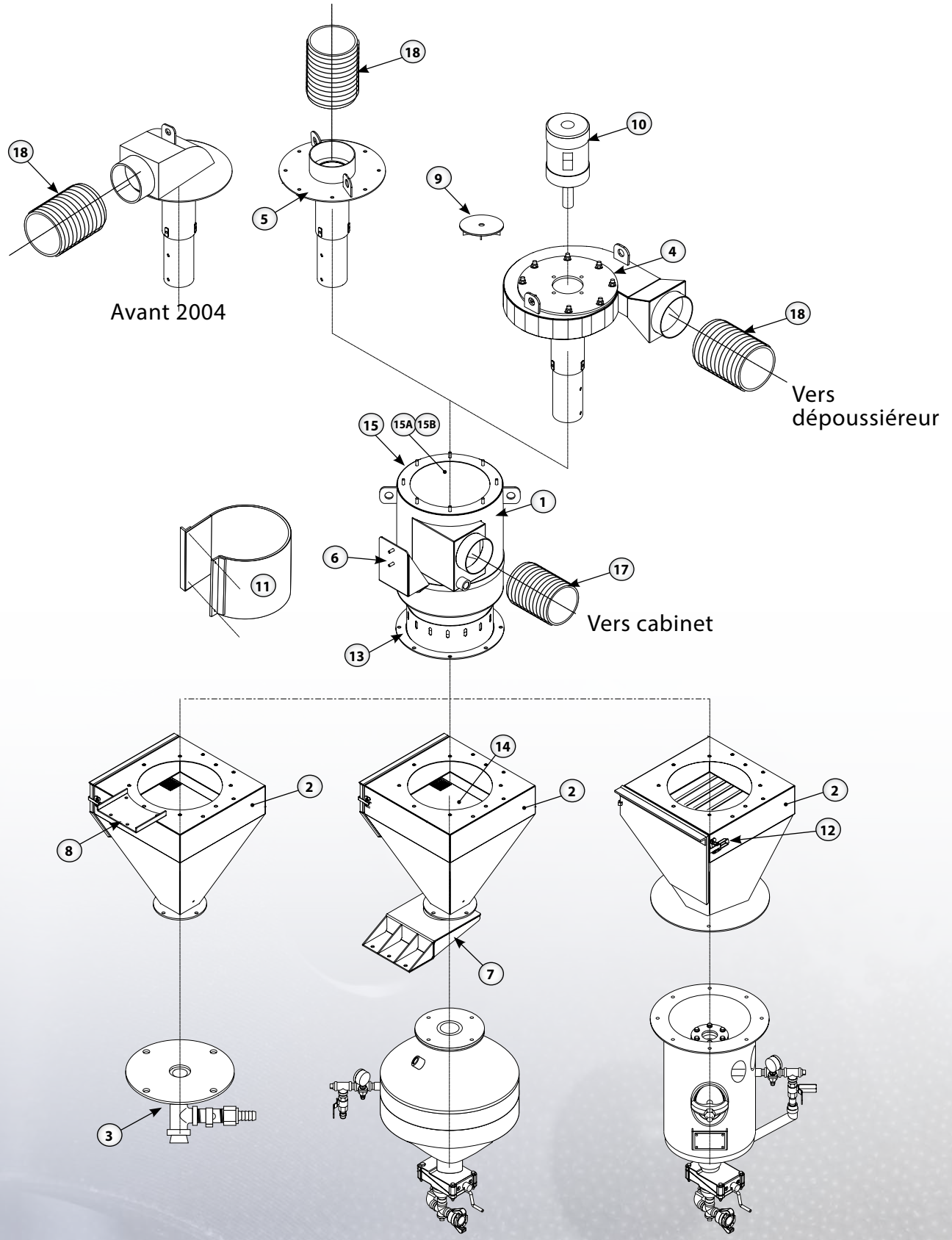

ASSEMBLAGE RECYCLEURS

ASSEMBLAGE RECYCLEURS									
	1	2	3	4	5	6	7	8	9
Recycleur complet	Corps	Trémie	Adaptateur trémie succion	Boite ventilateur	Boite sortie	Support corps	Support trémie pression	Support trémie succion	Turbine
609188 RVM 13"	609230	609286	609287	609202	--	609180	--	609178	610526
609242 RVB 13"	609230	609286	609287	--	609212	609180	--	609178	610526
609189 RPM 13"	609230	609286	--	609202	--	609180	609197	--	610526
609243 RPB 13"	609230	609286	--	--	609212	609180	609197	--	610526
609190 RVM 16"	609231	609286	609287	609203	--	609180	--	609178	610527
609244 RVB 16"	609231	609286	609287	--	609213	609181	--	609178	610527
609191 RPM 16"	609231	609286	--	609203	--	609181	609197	--	610527
609245 RPB 16"	609231	609286	--	--	609213	609181	609197	---	610527
609192 RVM 24"	609232	609286	609287	609204	--	609181	--	609174	610528
609246 RVB 24"	609232	609286	609287	--	609214	609182	--	609174	610528
609193 RPM 24"	609232	609286	--	609204	--	609182	--	--	610528
609247 RPB 24"	609232	609286	--	--	609214	609182	--	--	610528

	10	11	12	13	14	15A	15B	17	18
Recycleur complet	Moteur	Option renfort extérieur	Rabat fermoir	Bande caoutchouc	Grille de tamisage	Renfort intérieur (complet)	Renfort intérieur (partiel)	Boyau transport abrasif (vendu au pied)	Boyau succion (vendu au pied)
609188 RVM 13"	1 hp 616313	609283	610269	618334 41"	633024 1.33 p.c.	609290	609272	606120	606169
609242 RVB 13"	--	609283	610269	618334 41"	633024 1.33 p.c.			606120	606169
609189 RPM 13"	1 hp 616313	609283	610269	618334 41"	633024 1.33 p.c.			606120	606169
609243 RPB 13"	--	609283	610269	618334 41"	633024 1.33 p.c.			606120	606169
609190 RVM 16"	2 hp 616324	609284	610269	618334 52"	633024 1.33 p.c.	609291	609273	606123	606171
609244 RVB 16"	--	609284	610269	618334 52"	633024 1.33 p.c.			606123	606171
609191 RPM 16"	2 hp 616324	609284	610269	618334 52"	633024 1.33 p.c.			606123	606171
609245 RPB 16"	--	609284	610269	618334 52"	633024 1.33 p.c.			606123	606171
609192 RVM 24"	3 hp 616332	609285	610269	618334 76"	633024 1.33 p.c.	609292	609274	606124	606173
609246 RVB 24"	--	609285	610269	618334 76"	633024 1.33 p.c.			606124	606173
609193 RPM 24"	3 hp 616332	609285	610269	618334 76"	633024 1.33 p.c.			606124	606173
609247 RPB 24"	--	609285	610269	618334 76"	633024 1.33 p.c.			606124	606173

DÉPOUSSIÉREURS SÉRIE DC – DCM

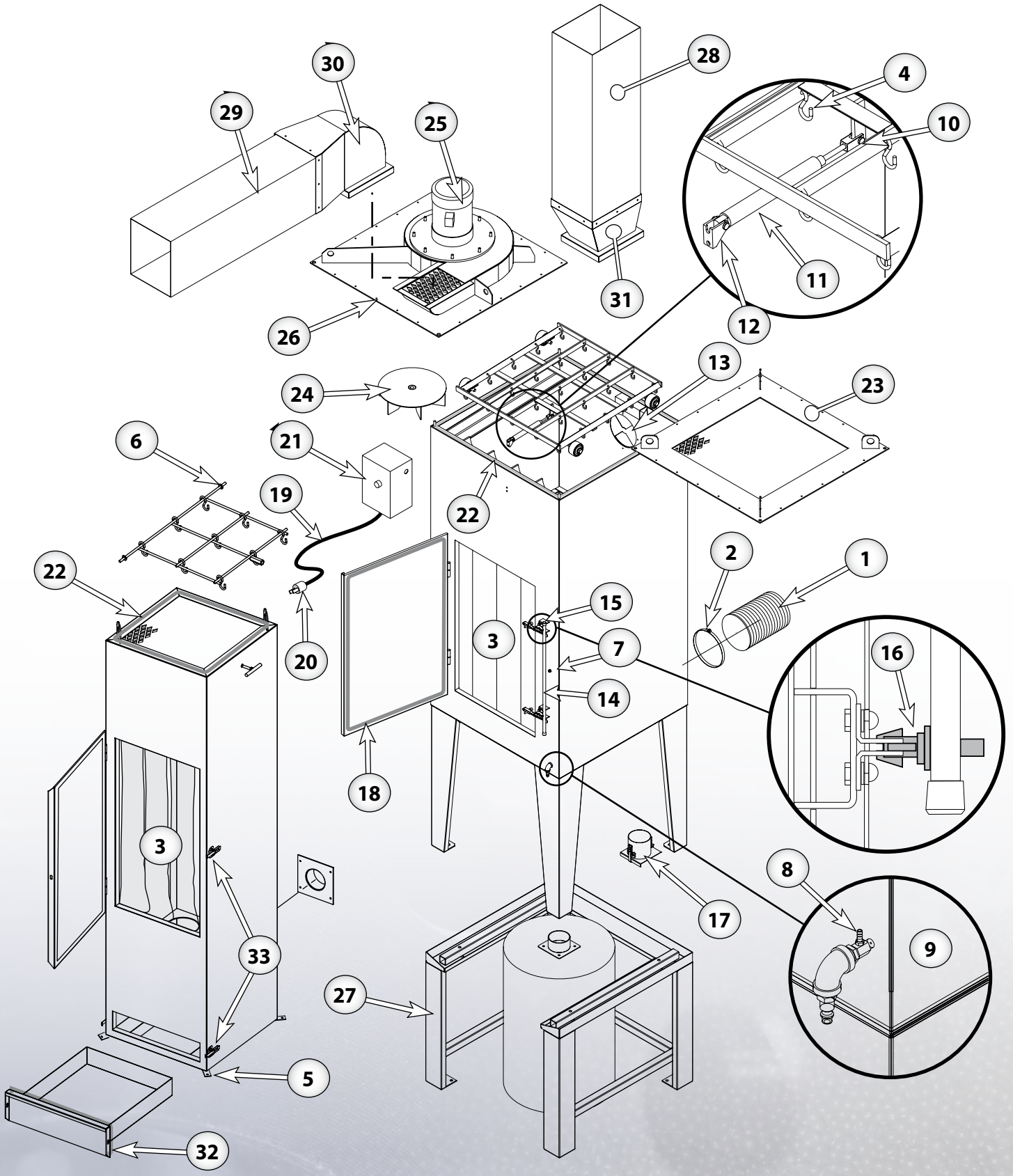

DÉPOUSSIÉREURS / PIÈCES DE RECHANGE

#	N° PIÈCE	MODÈLES / DESCRIPTION	DC 50	DC 100	DCM 100	DC 160	DCM 160	DC 200	DC 230	DCM 230	DC 330	DCM 330
			APPLICATION									
1	606167	Boyau succion 4" (vendu au pied)	X									
	606168	Boyau succion 5" (vendu au pied)		X	X							
	606169	Boyau succion 6" (vendu au pied)		X	X							
	606171	Boyau succion 7"(vendu au pied)				X	X					
	606173	Boyau succion 8" (vendu au pied)							X	X		
	606177	Boyau succion 10" (vendu au pied)									X	X
2	624117	Collet de serrage 4"	X									
	624121	Collet de serrage 5"										
	624124	Collet de serrage 6"		X	X							
	624127	Collet de serrage 7"				X	X					
	624128	Collet de serrage 8"							X	X		
	624137	Collet de serrage 10"									X	X
3	601316	Sac à poussière DB-6	9	16	16	25	25	30	36	36		
	601308	Sac à poussière DB-9									36	36
4	601309	Crochet en "S"	X	X	X	X	X	X	X	X	X	X
5	612427	Patte de mise a niveau	X									
6	619006	Roue DC50	X									
7	608508	Bouton de secouage		X	X	X	X	X	X	X	X	X
8	608408	Régulateur de débit		X	X	X	X	X	X	X	X	X
9	608409	Adaptateur		X	X	X	X	X	X	X	X	X
10	608406	Axe d'articulation		X	X	X	X	X	X	X	X	X
11	608405	Cylindre d'actuation		X	X	X	X	X	X	X	X	X
12	608407	Plaque d'articulation		X	X	X	X	X	X	X	X	X
13	610280	Trappe à air ajustable	X	X	X	X	X	X	X	X	X	X
14	610287	Poignée de porte		X	X	X	X	X	X	X	X	X
15	610223	Verrou pivotant		X	X	X	X	X	X	X	X	X
16	910223	Tige pivotante		X	X	X	X	X	X	X	X	X
17	601378	Trappe de nettpyage en "Z"		X	X	X	X	X	X	X	X	X
18	618306	Mousse auto-adhésive (vendue au pied)	X	X	X	X	X	X	X	X	X	X
19	616575	Câble électrique (vendu au pied)			X		X			X		X
20	616406	Prise électrique			X		X			X		X
21	617063	Boîte électrique					X			X		X
	617066	Protecteur de surcharge 2 hp					X					
	617068	Protecteur de surcharge 3 hp								X		
	617067	Protecteur de surcharge 5 hp										X
22	618318	Caoutch. auto-adhésif (vendu au pied)	X	X	X	X	X	X	X	X	X	X
23	601340	Plaque		X								
	601341	Plaque				X						

#	N° PIÈCE	MODÈLES / DESCRIPTION	DC 50	DC 100	DCM 100	DC 160	DCM 160	DC 200	DC 230	DCM 230	DC 330	DCM 330
			APPLICATION									
24	601480	Plaque							X		X	
	610526	Turbine 1 hp			X							
	610527	Turbine 2 hp					X					
	610528	Turbine 3 hp								X		
	610529	Turbine 5 hp										X
25	616313	Moteur 1 hp 120V STD - 600 CFM			X							
	616324	Moteur 2 hp 575V STD - 900 CFM					X					
	616332	Moteur 3 hp 575V STD - 1200 CFM								X		
	616340	Moteur 5 hp 575V STD - 1800 CFM										X
26	601342	Plaque de moteur (1 hp)			X							
	601343	Plaque de moteur (2 hp)					X					
	601482	Plaque de moteur (3 hp)								X		
	601483	Plaque de moteur (5 hp)										X
27	601486	Option baril DC/DCM 100 - 15 gals		X	X							
	601487	Option baril DC/DCM 160 - 30 gals				X	X					
	601488	Option baril DC/DCM 160 - 15 gals				X	X					
	601489	Option baril DC/230 330 - 15 gals							X	X	X	X
	601490	Option baril DC/230 330 - 30 gals							X	X	X	X
	601492	Option baril DC/DCM 160 - 45 gals				X	X					
	901449	Option baril DC200 - 30 gals						X				
28	601423	Silencieux d'échapp. vertical 600 CFM			X							
	601424	Silencieux d'echapp. verticall 900 CFM					X					
	601425	Silencieux d'échapp. vertical 1200 CFM								X		
	601426	Silencieux d'échapp. vertical 1800 CFM										X
29	601434	Silencieux d'échapp. horiz. 600 CFM			X							
	601435	Silencieux d'échapp. horiz. 900 CFM					X					
	601436	Silencieux d'échapp. horiz. 1200 CFM								X		
	601437	Silencieux d'échapp. horiz. 1800 CFM										X
30	601402	Adaptateur de silencieux horiz. 600 CFM			X							
	601403	Adaptateur de silencieux horiz. 900 CFM					X					
	601404	Adaptateur de silencieux horiz. 1200 CFM								X		
	601405	Adaptateur de silencieux horiz. 1800 CFM										X
31	601416	Adaptateur de silencieux vertical 600 CFM			X							
	601417	Adaptateur de silencieux vertical 900 CFM					X					
	601418	Adaptateur de silencieux vertical 1200 CFM								X		
	601419	Adaptateur de silencieux vertical 1800 CFM										X
32	618305	Caoutchouc mousse 1/2" x 1"	X									
33	610269	Rabat fermoir	X									

SABLEUSES

PORTATIVES

SABLEUSE 80 PX

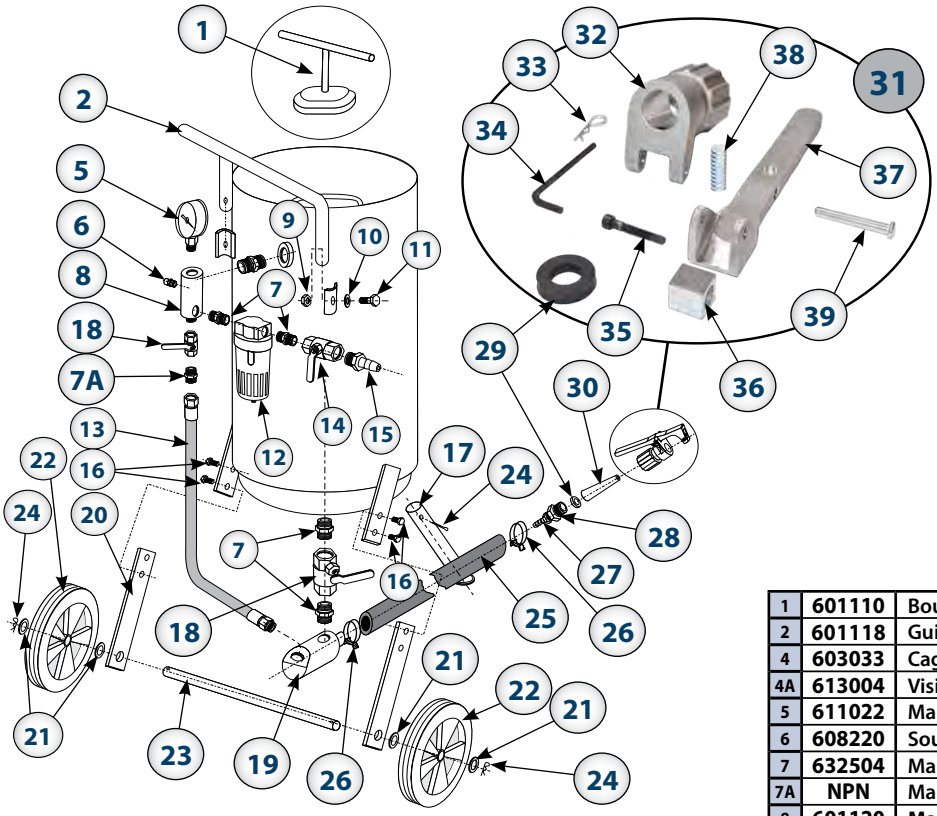

STANDARD

OPTIONNEL

1	601110	Bouchon et joint d'étanchéité
2	601118	Guidon
4	603033	Cagoule
4A	613004	Visières de remplacement 4" x 6"
5	611022	Manomètre
6	608220	Soupape de sécurité
7	632504	Mamelon hex. PL 3/8"
7A	NPN	Mamelon ⅜
8	601120	**Manifold**
9	NPN	Écrou (M6)
10	NPN	Rondelle
11	NPN	Vis
12	601119	**Filtre à eau**
13	NPN	Boyau air
14	608005	Valve à air $^3/_8$"
15	NPN	Connecteur mâle/femelle
16	NPN	Vis (M8x10)
17	610122	Pied fixe
18	608005	Valve de dosage de sable $^3/_8$"
19	601111	Raccord de sortie
20	NPN	Support d'axe de roue
21	NPN	Rondelle
22	601121	**Roue**
23	601117	Axe de roue
24	NPN	Goupille
25	601112	Boyau de sablage $^3/_8$"
26	601113	Bague de serrage
27	601114	Adaptateur $^3/_8$"
28	630401	Réducteur galvanisé 1 $^3/_8$"
29	618015	Rondelle NW-0
30	605031	Buse céramique CN3-2 $^1/_8$"
31	602007	**RCM-12 complet** (inclus 32 à 39)
32	602121	Corps
33	602125	Goupille RCM-12
34	602132	Clé "Allen"
35	602127	Boulon "Allen"
36	602126	Bloc
37	602123	Poignée
38	602122	Ressort
39	602124	Essieu
40	603035	Cagoule BH5
	613008	Visière BH5 5" x 10 $^1/_4$"

ENSEMBLE BOYAU ET RACCORDS ROBUSTE # 601116

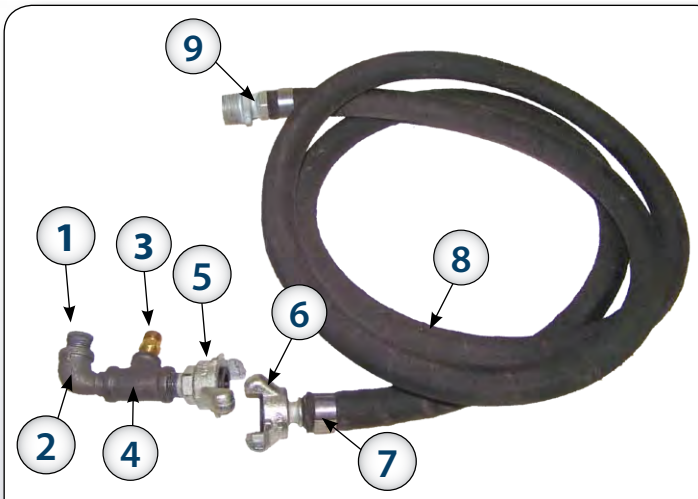

1	630350	Réducteur ½" x $^3/_8$"
2	630341	Coude ½"
3	632504	Mamelon $^3/_8$" laiton
4	630329	Raccord en "T" ½" x ½" x $^3/_8$"
5	607070	TC ½" raccord réservoir
6	607002	Raccord QC ½"
7	624205	Attache
8	606001	Boyau sablage SBH ½" (vendu au pied)
	606011	Boyau complet 10', avec raccords (6-7-8-9)
9	607050	Raccord NC ½"

SABLEUSE 100PX

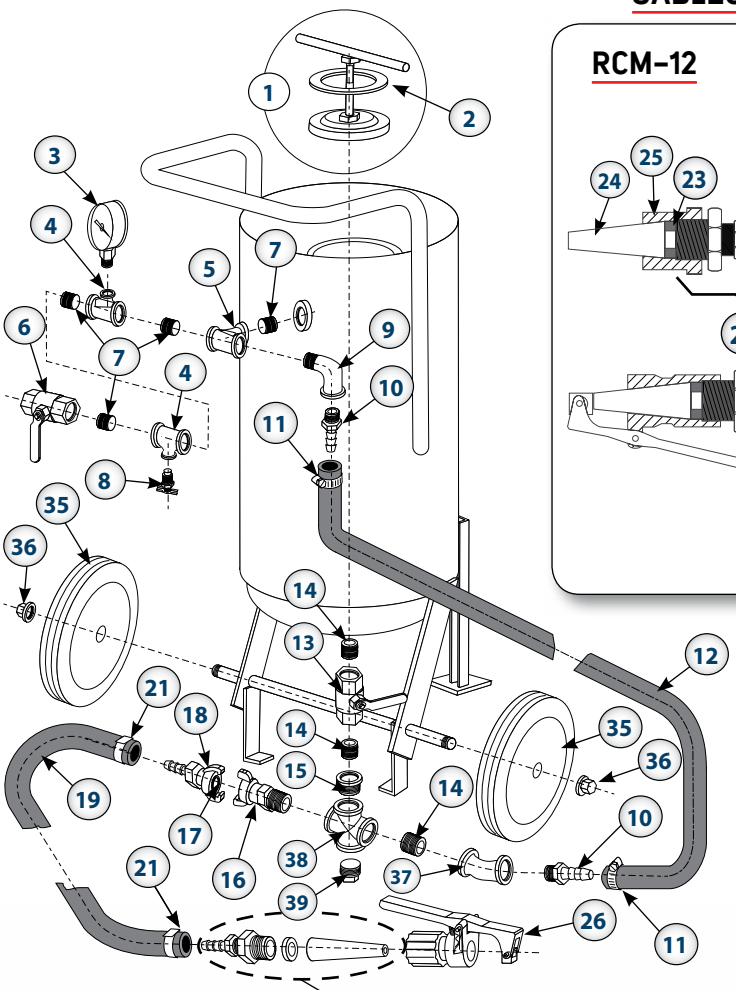

RCM-12

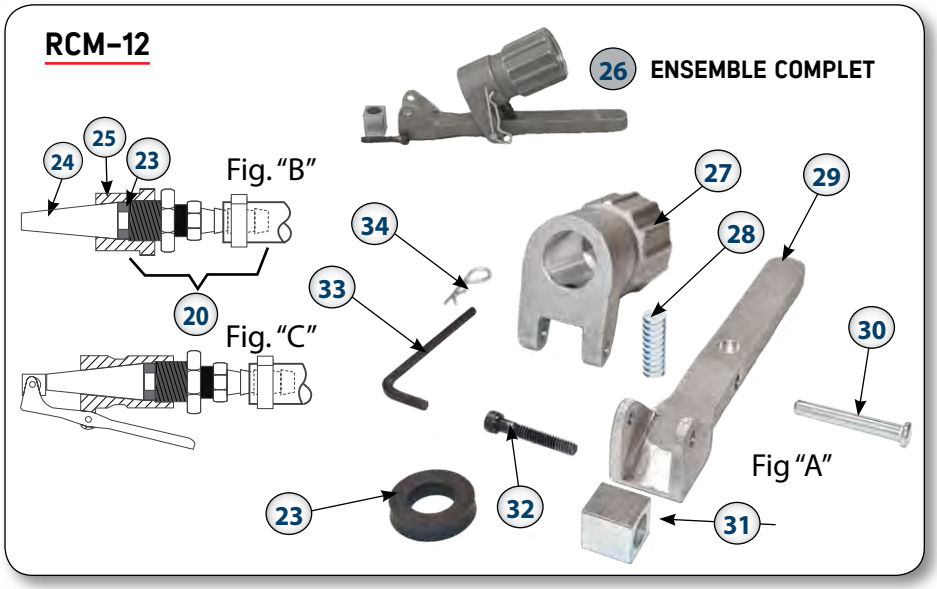

STANDARD

OPTIONNEL

SBH ½" I.D.

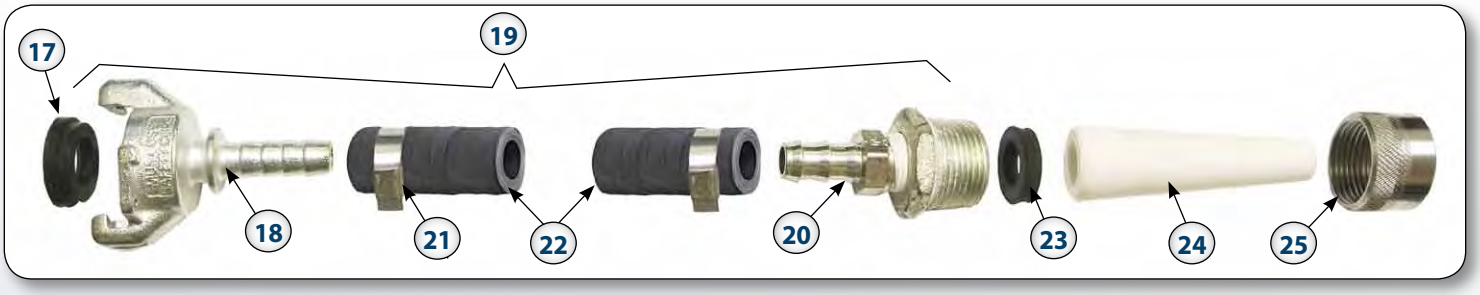

1	**612103**	Bouchon levier (100-PX) complet
2	**618203**	Joint d'étanchéité (100-PX)
3	**611022**	Manomètre
4	**630331**	Té PA ½" x ½" x ¼"
5	**630328**	Raccord PN-"T" ½"
6	**608102**	Valve à bille ½"
7	**630301**	Mamelon ½"
8	**608230**	Robinet décompression (100-PX)
9	**630341**	Coude PN 90° x ½"
10	**608011**	Raccord ½"
11	**624106**	Bague de serrage T-16
12	**606082**	Boyau de tuyauterie / Bague (100-PX)
13	**608005**	Régulateur d'abrasif AR ³/₈"
14	**630201**	Mamelon PA ³/₈"
15	**630350**	Réduit PA ³/₈" x ½"

16	**607070**	Accouplement de réservoir TC - ½"
17	**618000**	Rondelle QCW-O
18	**607002**	Accouplement de boyau QC - ½"
19	**606011**	10' SBH - ½"avec QC-NC
20	**607050**	Accouplement de buse NC- ½"
21	**624205**	Collet de serrage
22	**606001**	SBH-½"en vrac, au pied (cde min. 10')
23	**618015**	Rondelle NW-0
24	**605031**	Buse céramique CN3-2 ¹/₈"
25	**607040**	Adaptateur de buse NA-1"
26	**602007**	**RCM-12 complet** (inclus 27 à 34)
27	**602121**	Corps
28	**602122**	Ressort
29	**602123**	Levier
30	**602124**	Essieu

31	**602126**	Bloc
32	**602127**	Boulon
33	**602132**	Clef
34	**602125**	Goupille
35	**619002**	Roue plastique 8"
36	**619070**	Capuchon de roue
37	**630346**	Raccord 45° x ½"
38	**630327**	Croix ½"
39	**630361**	Bouchon ½"
40	**603035**	Cagoule BH5
	603008	Visière RPW-5 (10¼" x 5")
41	**603033**	Cagoule BH-3
	613004	Visière RPW-3 (5" x 6")

BOYAUX DE SABLAGE SBH

606001	SBH- ½"	D.I. ½"	D.E. $1^{3}/_{16}$"
606003	SBH- ¾"	D.I. ¾"	D.E. 1 ½"
606004	SBH-1 ¼"	D.I. 1 ¼"	D.E. "whip" $1\ ^{7}/_{8}$"
606005	SBH-1"	D.I. 1"	D.E. $1\ ^{31}/_{32}$"
606006	SBH-1 ¼"	D.I. 1 ¼"	D.E. $2\ ^{5}/_{32}$"
606007	SBH-1 ½"	D.I. 1 ½"	D.E. $2\ ^{3}/_{8}$"
606008	SBH-2"	D.I. 2"	D.E. $2\ ^{7}/_{8}$"

RONDELLES PROTECTRICES

Rondelles de buses NW

618016	NW-1 D.I. 1" - D.E. 1 ½" - EP. ¼" pour buses filetées 1 ¼" NPS
618015	NW-0 D.I. $^{5}/_{8}$" - D.E. $1^{1}/_{8}$" - EP. $^{1}/_{8}$"

Rondelles d'accouplements QCW

618001	QCW-1 D.I. 1 ¼" - D.E. $1\ ^{7}/_{8}$" - EP. $^{7}/_{16}$" pour accouplements QC, CQA- ½", NCV, NCVX, CFA- ½", TC-1 ¼" et TC-2
618000	QCW-0 pour accouplement QC ½"
618005	QCN pour accouplement nylon

ENSEMBLE BOYAUX ET RACCORDS INSTALLÉS

606021	12 ½" SBH- ¾ " / QC- ¾" & QC- ¾"
606022	12 ½" SBH- ¾" / QC- ¾" & NH- ¾"
606024	25' SBH- ¾" / QC- ¾" & QC- ¾"
606023	25' SBH- ¾" / QC- ¾" & NH- ¾"
606025	50' SBH- ¾" / QC- ¾" & QC- ¾"
606026	50' SBH- ¾" / QC- ¾" & NH- ¾"
606030	12 ½" SBH-1" / QC-1" & QC-1"
606029	12 ½" SBH-1" / QC-1" & NH-1"
606036	25' SBH-1" / QC-1" & QC-1"
606031	25' SBH-1" / QC-1" & NH-1"
606037	50' SBH-1" / QC-1" & QC-1"
606032	50' SBH-1" / QC-1" & NH-1"
606042	50' SBH-1 ¼" / QC-1 ¼" & QC-1 ¼"
606040	50' SBH-1 ¼" / QC-1 ¼" & NH-1 ¼"
606052	50' SBH-1 ½ " / QC-1½" & QC-1½"
606050	50' SBH-1 ½ " / QC-1½" & NH-1½"
606045	25' SBH-1 ¼" léger QC-1" & QC-1"
606046	25' SBH-1 ¼" léger QC-1" & NH-1"
606047	50' SBH-1 ¼" léger QC-1" & QC-1"
606048	50' SBH-1 ¼" léger QC-1" & NH-1"
606049	12.5' SBH-1 ¼" léger QC-1" & QC-1"

ACCOUPLEMENTS DE BUSES

Accouplements de Buses NH-

607056	NH- ½" pour buse filetée 1 ¼" NPS sur boyau SBH- ½"
607057	NH- ½" pour buses filetées ¾" – 14 NPS (DCI-, BCI-) sur boyau SBH-½ "

Accouplements de Buses NA-, NC-

607042	NA-3 1¼" NPS pour adapter buses céramiques type CN3- sur supports de buses NH-
607044	NA-1 Adaptateur 1" NPT pour buse conique CN3 – DC2F – BN2F
607059	NC3-N3 1 / 2 " x 1" NPT pour buses coniques CN3 DC2F – BN2F

NOTE: Tous les supports de buses suivants sont pour les buses filetées 1 ¼" NPS

607051	NH- ¾ pour SBH- ¾" D.I. x 1 ½ " D.E.
607052	NH-1" pour SBH1" D.I. x $1\ ^{31}/_{32}$" D.E.
607053	NH-1 ¼" pour SBH-1¼" D.I. x $2\ ^{5}/_{32}$" D.E.
607054	NH-1 ½" pour SBH-1 ½ D.I. x $2\ ^{3}/_{8}$ " D.E.

Raccords de Buses Nylon

607018	Raccord de buse 1" Nylon
607019	Raccord de buse 1¼" Nylon
607020	Raccord de buse ¾" Nylon

Accouplements de Buses NC-NCV

607075	NCV accouplement pour buses filetées 1 ¼" NPS
607045	NCVX accouplement pour buses à collet et série DCVX – seulement

ACCOUPLEMENTS DE BOYAUX

ALUMINIUM

	607012	CQA- ½" pour SHB- ½" D.I. x 1 13/16" D.E.
	607003	QC- ¾" pour SBH- ¾" D.I. x 1½" D.E.
	607005	QC-1" pour SBH-1" D.I. x 1 31/32" D.E.
	607007	QC-1¼" pour SBH-1¼" D.I. x 2 5/32" D.E.
	607009	QC-1½" pour SBH-1½" D.I. x 2⅜" D.E.

NYLON

	607016	Raccord QC- ¾" nylon
	607001	Raccord QC- 1" nylon
	607011	Raccord QC-1¼" nylon
	607021	Raccord QC-1½" nylon

ACCOUPLEMENTS DE RÉSERVOIRS TC-

ALUMINIUM

	607075	TC-1 1 / 4 " 1 1 / 4 " NPT pour modèles 340-P et 640-P
	607080	TC-2" 2" NPT pour utilisation avec ancien régulateur d'abrasif AR-2
	607077	CFA- 1 / 2 " 1 / 2 " NPT pour tuyauterie 1 / 2 " MPT

NYLON

	607074	TC 1¼" - Nylon

BUSES

CN3

EN CÉRAMIQUE

N° pièce	Modèle	Orifice	Longueur	
605031	CN3-2	1/8" Ø	3 ¾"	Buse type conique, orifice droit. S'utilise avec accouplements NC- ½", NA-1, NA-3 et RCM-12
605033	CN3-3	3/16" Ø	3 ¾"	
605034	CN3-4	¼" Ø	3 ¾"	
605335	CN3-5	5/16" Ø	3 ¾"	
605036	CN3-6	3/8" Ø	3 ¾"	

DC2-F / BN2

CARBURE DE TUNGSTÈNE

N° pièce	Modèle	Orifice	Longueur	
605302	DC2-F2	1/8" Ø	1 5/8"	Buse type conique, orifice droit. S'utilise avec accouplements NC- 1 / 2 ", NA-1, NA-3 (pas avec RCM-12)
605303	DC2-F3	3/16" Ø	1 5/8"	
605304	DC2-F4	¼" Ø	1 5/8"	

CARBURE DE BORE

N° pièce	Modèle	Orifice	Longueur	
605308	BN2-F2	1/8" Ø	1 5/8"	Buse type conique, orifice droit. S'utilise avec accouplements NC- 1 / 2 ", NA-1, NA-3 (pas avec RCM-12)
605309	BN2-F3	3/16" Ø	1 5/8"	
605310	BN2-F4	¼" Ø	1 5/8"	

BUSES (SUITE)

DC1 / BC1

CARBURE DE TUNGSTÈNE

N° pièce	Modèle	Orifice	Longueur	
605358	DC1-2	1/8" Ø	1 3/4"	Buse filetée ¾" – 14 N.P.S., orifice droit. S'utilise avec accouplement NH-½" seulement.
605359	DC1-3	3/16" Ø	1 3/4"	
605360	DC1-4	¼" Ø	1 3/4"	
605361	DC1-5	5/16" Ø	1 3/4"	

CARBURE DE BORE

605414	BC1-2	1/8" Ø	1 3/4"	Buse filetée ¾" – 14 N.P.S., orifice droit. S'utilise avec accouplement NH-½" seulement.
605415	BC1-3	3/16" Ø	1 3/4"	
605416	BC1-4	¼" Ø	1 3/4"	
605417	BC1-5	5/16" Ø	1 3/4"	

DC3

CARBURE DE TUNGSTÈNE

N° pièce	Modèle	Orifice	Longueur	
605313	DC3-3	3/16" Ø	3"	Buse filetée 1 ¼" N.P.S. à jet droit.
605314	DC3-4	¼" Ø	3"	
605315	DC3-5	5/16" Ø	3"	
605316	DC3-6	3/8" Ø	3"	

DCV-

BCV-

CARBURE DE TUNGSTÈNE

N° pièce	Modèle	Orifice	Longueur	
605203	DCV-3	3/16" Ø	4 1/4"	Buse filetée 1 ¼" N.P.S., orifice venturi. Entrée 1"Ø. S'utilise avec NCV, tous les NH-sauf NH- ½ "
605204	DCV-4	1/4" Ø	5 1/4"	
605205	DCV-5	5/16" Ø	6"	
605206	DCV-6	3/8" Ø	6 3/4"	
605207	DCV-7	7/16" Ø	8"	
605208	DCV-8	1/2" Ø	9 1/4"	

CARBURE DE BORE

605454	BCV-4	1/4" Ø	4 1/8"	Buse filetée 1 ¼" N.P.S.
605455	BCV-5	5/16" Ø	4 1/8"	
605456	BCV-6	3/8" Ø	4 1/8"	

DCVX

CARBURE DE TUNGSTÈNE

N° pièce	Modèle	Orifice	Longueur	
605252	DCVX-5	5/16" Ø	6"	Buse haute production type à collet, orifice venturi, entrée 1 1 / 4 " Ø . S'utilise avec NCVX seulement.
605253	DCVX-6	3/8" Ø	6¾"	
605254	DCVX-7	7/16" Ø	8"	
605255	DCVX-8	1/2" Ø	9¼"	

BUSE DOUBLE VENTURI

CARBURE DE SILICONE (SiA1ON)

N° pièce	Modèle	Orifice	Longueur	
905464	SCV-4	1/4" Ø	5.8"	Buse filetée 1 ¼" N.P.S., orifice double venturi. Entrée 1" Ø . S'utilise avec NCV, tous les NH- sauf NH- ½"
905465	SCV-5	5/16" Ø	6.31"	
905466	SCV-6	3/8" Ø	6.85"	
905467	SCV-7	7/16" Ø	8.4"	
905468	SCV-8	1/2" Ø	9.25"	

BUSES : COMBINAISONS

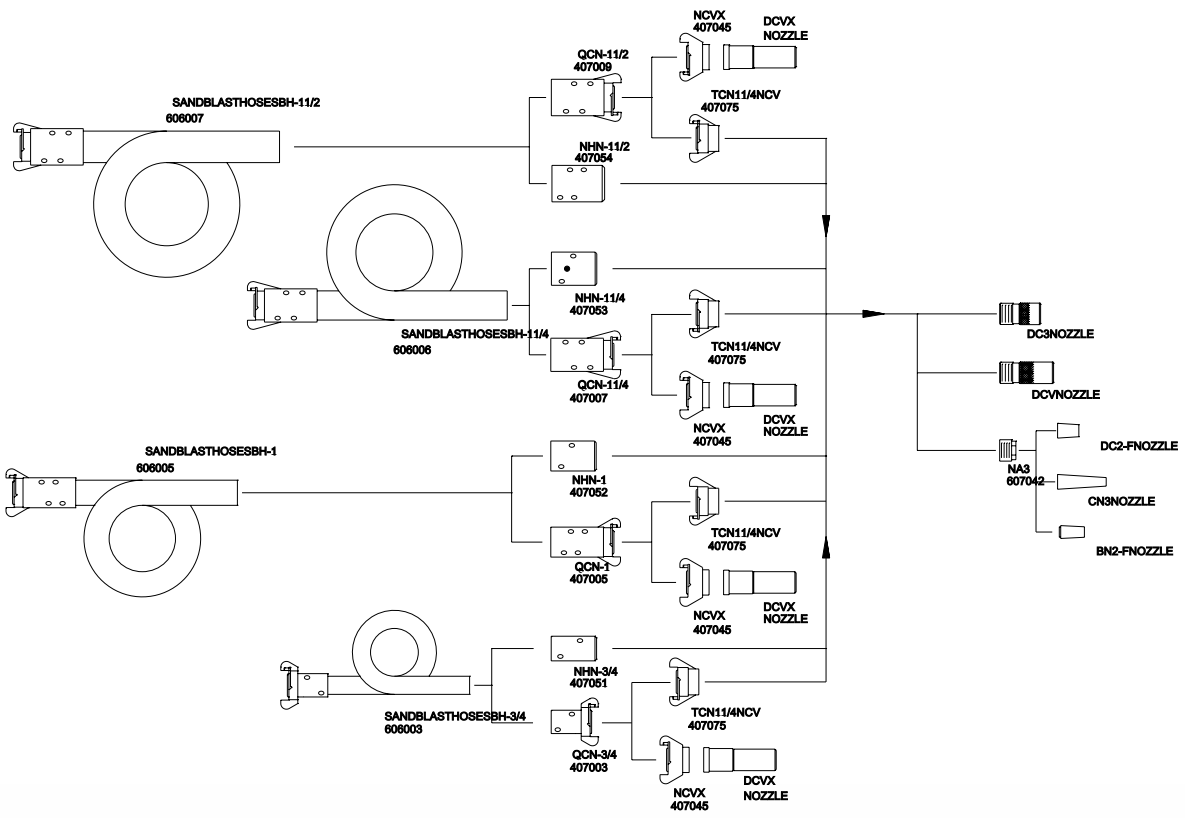

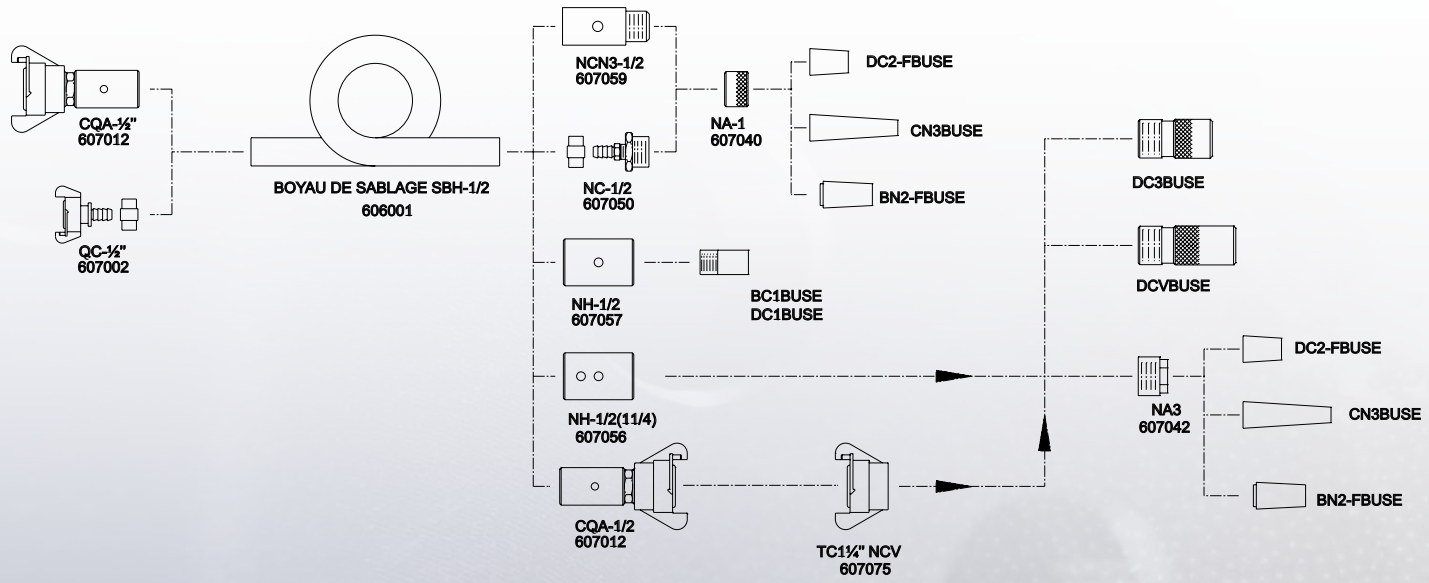

SABLEUSES MODÈLE 340 – 640 VERSION RC66 / RC70 – VUE EXPLOSÉE

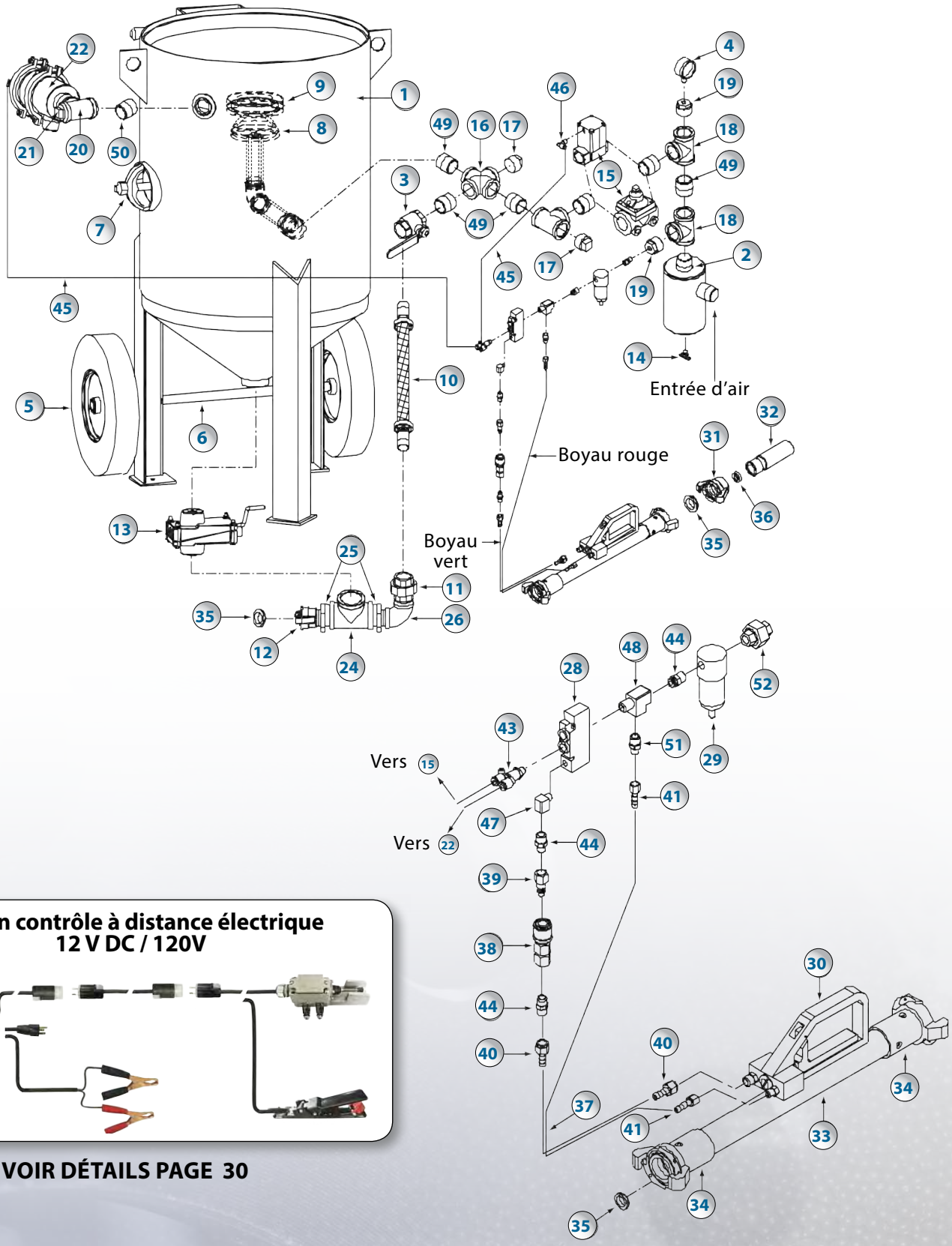

Option contrôle à distance électrique 12 V DC / 120V

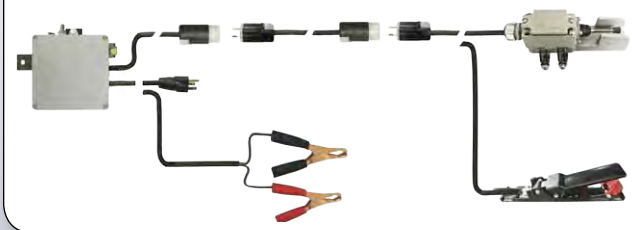

VOIR DÉTAILS PAGE 30

SABLEUSES MODÈLE 340 – 640 VERSION RC66 / RC70 – LISTE DES PIÈCES

Modèle 340

1	612200	Pot de sablage et plomberie seulement
2	611052	Séparateur d'eau 1"
3	608104	Vanne à bille 1"
4	611022	Manomètre ¼" NPT
5	740006	Roue 15"
6	619090	Essieu de roue
7	610056	Ensemble de porte de visite
	618209	Joint de porte seulement
8	610041	Plongeur 5"
9	618201	"O" Ring
10	612245	Boyau de poussée, assemblé, 1"
	606005	Boyau seulement, 1" (vendu au pied)
	630690	Adaptateur 1" NPT
	624208	Collet
11	630680	Union pivotante 1" NPT
12	607075	Raccord TC 1 ¼"
13	608043	Régulateur d'abrasif AR-7 (page 28)
14	608230	Robinet de vidange
15	608309	Vanne diaphragme 1" Version RC 70-80 (page 28) (New)
	608302	Vanne diaphragme 1" Version RC 66-76 (page 28) (Old)
16	630629	Raccord en croix 1"
17	630671	Bouchon 1"
18	630630	Raccord en "T", 1"
19	630653	Réducteur 1" x ¼"
20	630840	Raccord en "T", 1 ¼"
21	630884	Bouchon 1 ¼ "
22	608951	Valve dépressurisation (page 28)
24	631135	Raccord en "T" 2"
25	631152	Réducteur 2" à 1"
26	630640	Coude 1" @ 90°
28	608534	Valve pilote
29	611035	Mini filtre
30	608800	Manette de contrôle à distance pneumatique
31	607075	Raccord de buse TC 1 ¼ "
32	605204	Buse de sablage Venturi DCV-4- x ¼ "
33	606005	Boyau de sablage 1" seul sans raccord (vendu au pied) 25' min.
	606036	Boyau de sablage 1" x 25' avec raccords QC-QC
	606037	Boyau de sablage 1" x 50' avec raccords QC-QC
34	607005	Raccord QC x 1"
35	618001	QCW-1 rondelle d'accouplement QC
36	618016	Rondelle NW-1 pour buse de sablage
37	606191	Boyau double 30' avec raccords
	606193	Boyau double 55' avec raccords
38	607219	Raccord rapide ¼ " femelle
39	607223	Raccord rapide mâle ¼" FPT
40	632279	Raccord ¼" pour boyau vert
41	632281	Raccord $^1/_8$" pour boyau rouge
43	324557	Raccord double type "Push-in"
44	632202	Mamelon ¼ "
45	324571	Tube de plastique
46	324561	Raccord type "Push-in" $^1/_8$" x ¼" NPT
47	632026	Coude mâle/femelle $^1/_8$" x ¼" NPT
48	632226	"T" mâle/femelle ¼"
49	630601	Mamelon 1"
50	630801	Mamelon 1 ¼"
51	632214	Réducteur ¼" x $^1/_8$" NPT
52	631080	Union à joint ¼"

Modèle 640

1	612250	Pot de sablage et plomberie seulement
2	611053	Séparateur d'eau 1 ½"
3	608105	Vanne à bille 1 ¼"
4	611022	Manomètre ¼" NPT
5	619015	Roue 16"
6	619091	Essieu de roue
7	610056	Ensemble de porte de visite
	618209	Joint de porte seulement
8	610041	Plongeur 5"
9	618201	"O" Ring
10	612246	Boyau de poussée, assemblé, 1 ¼"
	606006	Boyau seulement, 1 ¼"
	630885	Adaptateur 1 ¼" NPT
	624210	Collet
11	630890	Union pivotante 1 ¼" NPT
12	607075	Raccord TC 1 ¼"
13	608043	Régulateur d'abrasif AR-7 (page28)
14	608230	Robinet de vidange
15	608307	Vanne diaphragme 1 ¼" Version RC 70-80 (page 28)
	608303	Vanne diaphragme 1 ¼" Version RC 66-76 (page 28)
16	630838	Raccord en croix 1 ¼"
17	630884	Bouchon 1 ¼"
18	630840	Raccord en "T", 1 ¼"
19	630864	Réducteur 1 ¼" x ¼"
20	630840	Raccord en "T", 1 ¼"
21	630884	Bouchon 1 ¼ "
22	608951	Valve dépressurisation (page 28)
23	608482	Actuateur A6 (page 28)
24	631135	Raccord en "T" 2"
25	631151	Réducteur 2" à 1 ¼"
26	630850	Coude 1 ¼" @ 90°
28	608534	Valve pilote
29	611035	Mini filtre
30	608800	Manette de contrôle à distance pneumatique
31	607075	Raccord de buse TC 1 ¼ "
32	605205	Buse de sablage Venturi DCV-5- x $^5/_{16}$ "
33	606006	Boyau de sablage 1" seul sans raccord (vendu au pied) 50' min.
	606042	Boyau de sablage 1 ¼" x 50' avec raccords QC-QC
34	607007	Raccord QC x 1 ¼"
35	618001	QCW-1 rondelle d'accouplement QC
36	618016	Rondelle NW-1 pour buse de sablage
37	606193	Boyau double 55' avec raccords
38	607219	Raccord rapide ¼ " femelle
39	607223	Raccord rapide male ¼" x ¼" FPT
40	632279	Raccord ¼" pour boyau vert
41	632281	Raccord $^1/_8$" pour boyau rouge
42	324560	Push-in ¼" x 90°
44	632202	Mamelon ¼ "
45	324571	Tube de plastique
46	324561	Raccord type "Push-in" $^1/_8$" x ¼" NPT
47	632026	Coude mâle/femelle $^1/_8$"
48	632226	"T" mâle/femelle ¼"
49	630601	Mamelon 1"
50	630801	Mamelon 1 ¼"
51	632214	Réducteur ¼" x $^1/_8$" NPT
52	632260	Union à joint PL 1 / 4 "

SABLEUSES MODÈLE 340 – 640 VERSION RC76 / RC80 – VUE EXPLOSÉE

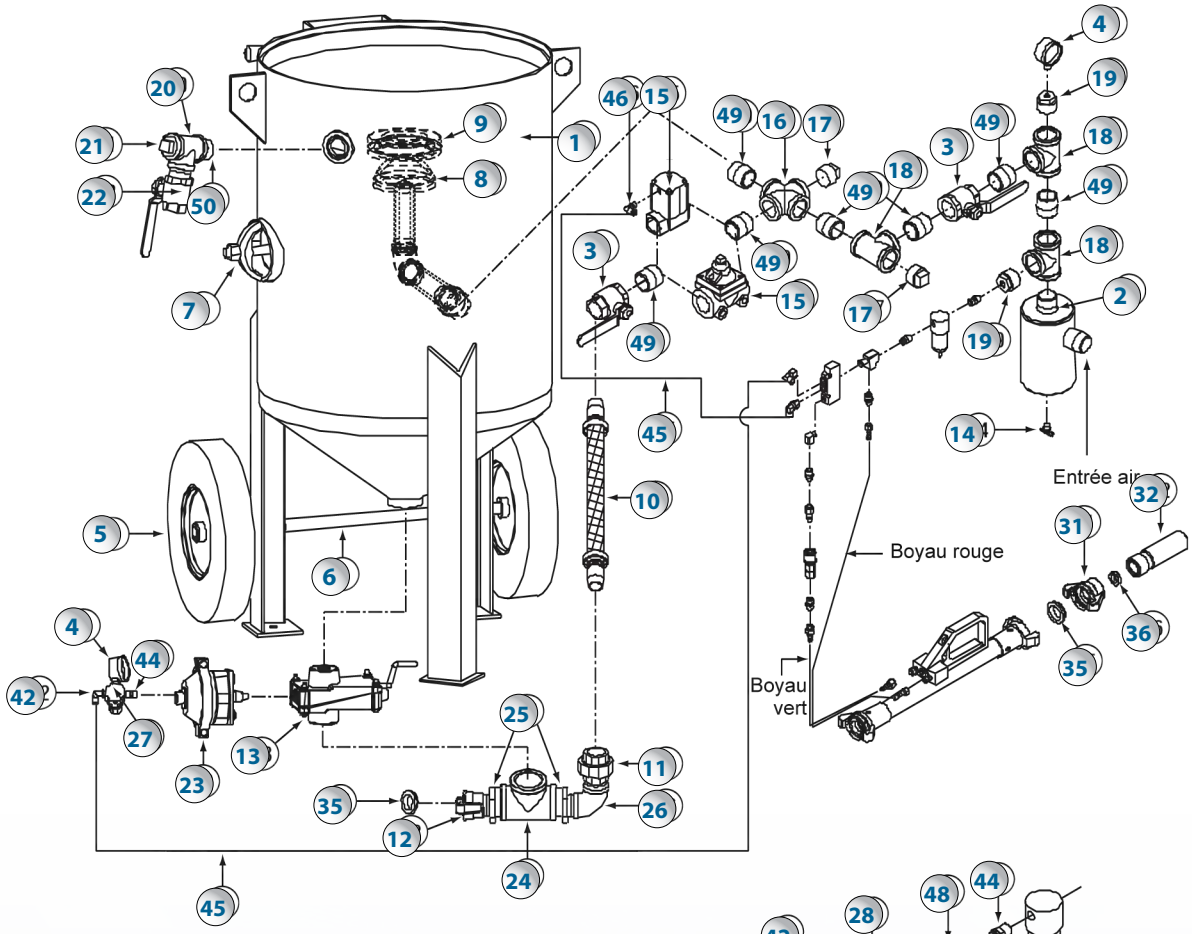

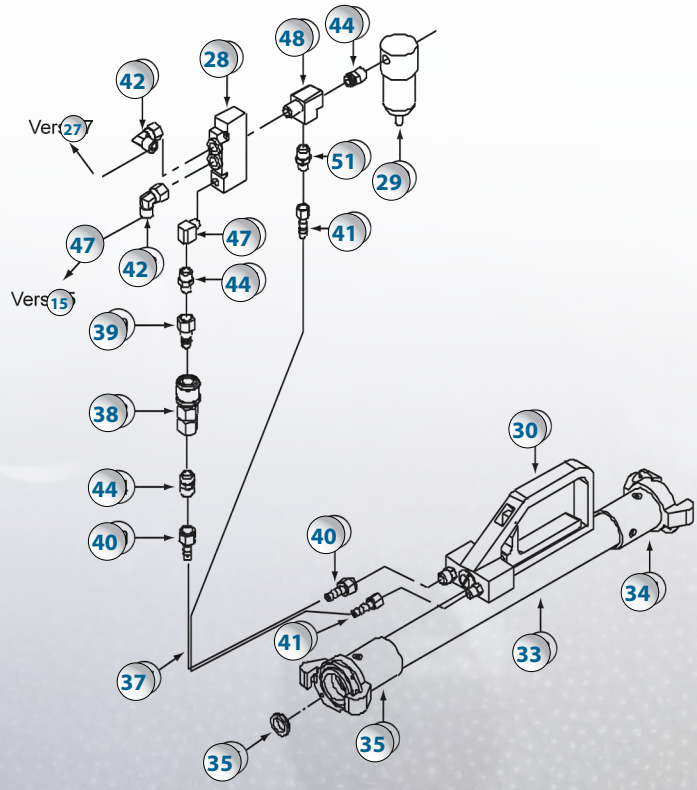

Option contrôle à distance électrique
12 V DC / 120V

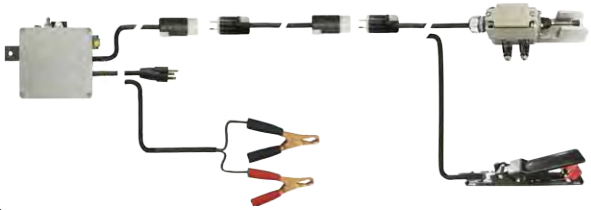

VOIR DÉTAILS PAGE 30

SABLEUSES MODÈLE 340 – 640 VERSION RC76 / RC80 – LISTE DES PIÈCES

Modèle 340

1	612200	Pot de sablage et plomberie seulement
2	611052	Séparateur d'eau 1"
3	608104	Vanne à bille 1"
4	611022	Manomètre ¼" NPT
5	740006	Roue 15"
6	619091	Essieu de roue
7	610056	Ensemble de porte de visite
	618209	Joint de porte seulement
8	610041	Plongeur 5"
9	618201	"O" Ring
10	612245	Boyau de poussée, assemblé, 1"
	606005	Boyau seulement, 1"
	630690	Adaptateur 1" NPT
	624208	Collet
11	630680	Union pivotante 1" NPT
12	607075	Raccord TC 1 ¼"
13	608043	Régulateur d'abrasif AR-7 (page 28) (en option)
14	608230	Robinet de vidange
15	608309	Vanne diaphragme 1" Version RC 70-80 (page 28)
	608302	Vanne diaphragme 1" Version RC 66-76 (page 28)
16	630629	Raccord en croix 1"
17	630671	Bouchon 1"
18	630630	Raccord en "T", 1"
19	630653	Réducteur 1" x ¼"
20	630840	Raccord en "T", 1 ¼"
21	630884	Bouchon 1 ¼ "
22	608105	Valve à bille 1 ¼ "
23	608482	Actuateur A6 (page 28)
24	631135	Raccord en "T" 2"
25	631152	Réducteur 2" à 1"
26	630640	Coude 1" @ 90°
27	608015	Mini regulateur d'air
28	608534	Valve pilote
29	611035	Mini filtre
30	608800	Manette de contrôle à distance pneumatique
31	607075	Raccord de buse TC 1 ¼ "
32	605204	Buse de sablage Venturi DCV-4- x ¼ "
33	606005	Boyau de sablage 1" seul sans raccord (vendu au pied) 25' min.
	606036	Boyau de sablage 1" x 25' avec raccords QC-QC
	606037	Boyau de sablage 1" x 50' avec raccords QC-QC
34	607005	Raccord QC x 1"
35	618001	QCW-1 rondelle d'accouplement QC
36	618016	Rondelle NW-1 pour buse de sablage
37	606191	Boyau double 30' avec raccords
	606193	Boyau double 55' avec raccords
38	607219	Raccord rapide ¼ " femelle
39	607223	Raccord rapide mâle ¼" FPT
40	632279	Raccord ¼" pour boyau vert
41	632281	Raccord 1/8" pour boyau rouge
42	324560	Push-in 1 / 4 " x 90°
44	632202	Mamelon ¼ "
45	324571	Tube de plastique
46	324561	Raccord type "Push-in" 1/8" x ¼" NPT
47	632026	Coude mâle/femelle 1/8" x ¼" NPT
48	632226	"T" mâle/femelle ¼"
49	630601	Mamelon 1"
50	630801	Mamelon 1 ¼"
51	632214	Réducteur ¼" x 1/8" NPT

Modèle 640

1	612250	Pot de sablage et plomberie seulement
2	611053	Séparateur d'eau 1 ¼"
3	608105	Vanne à bille 1 ¼"
4	611022	Manomètre ¼" NPT
5	619015	Roue 16"
6	619091	Essieu de roue
7	610056	Ensemble de porte de visite
	618209	Joint de porte seulement
8	610041	Plongeur 5"
9	618201	"O" Ring
10	612246	Boyau de poussée, assemblé, 1 ¼"
	606006	Boyau seulement, 1 ¼"
	630885	Adaptateur 1 ¼" NPT
	624210	Collet
11	630890	Union pivotante 1 ¼" NPT
12	607075	Raccord TC 1 ¼"
13	608043	Régulateur d'abrasif AR-7 (page 28)
14	608230	Robinet de vidange
15	608307	Vanne diaphragme 1 ¼" Version RC 70-80 (page 28)
	608303	Vanne diaphragme 1 ¼" Version RC 66-76 (page 28)
16	630838	Raccord en croix 1 ¼"
17	630884	Bouchon PA 1¼"
18	630840	Raccord en "T", 1 ¼"
19	630864	Réducteur 1 ¼" x ¼"
20	630840	Raccord en "T", 1 ¼"
21	630884	Bouchon 1 ¼ "
22	608105	Valve à bille 1 ¼ "
23	608482	Actuateur A6 (page 28)
24	631135	Raccord en "T" 2"
25	631151	Réducteur 2" à 1 ¼"
26	630850	Coude 1 ¼" @ 90°
27	608015	Mini régulateur pression
28	608534	Valve pilote
29	611035	Mini filtre
30	608800	Manette de contrôle à distance pneumatique
31	607075	Raccord de buse TC 1 ¼ "
32	605205	Buse de sablage Venturi DCV-5- x 5/16 "
33	606006	Boyau de sablage 1¼" seul sans raccord (vendu au pied) 50' min.
	606042	Boyau de sablage 1 ¼" x 50' avec raccords QC-QC
34	607007	Raccord QC x 1 ¼"
35	618001	QCW-1 rondelle d'accouplement QC
36	618016	Rondelle NW-1 pour buse de sablage
37	606193	Boyau double 55' avec raccords
38	607219	Raccord rapide ¼ " femelle
39	607223	Raccord rapide femelle ¼" FPT
40	632279	Raccord ¼" pour boyau vert
41	632281	Raccord 1/8" pour boyau rouge
42	324560	Push-in 1 / 4 " x 90°
44	632202	Mamelon ¼ "
45	324571	Tube de plastique
46	324561	Raccord type "Push-in" 1/8" x ¼" NPT
47	632026	Coude mâle/femelle 1/8"
48	632226	"T" mâle/femelle ¼"
49	630801	Mamelon 1 ¼"
50		
51	632214	Réducteur ¼" x 1/8" NPT

SABLEUSES MODÈLE 346/646 VERSION RC176 – VUE EXPLOSÉE

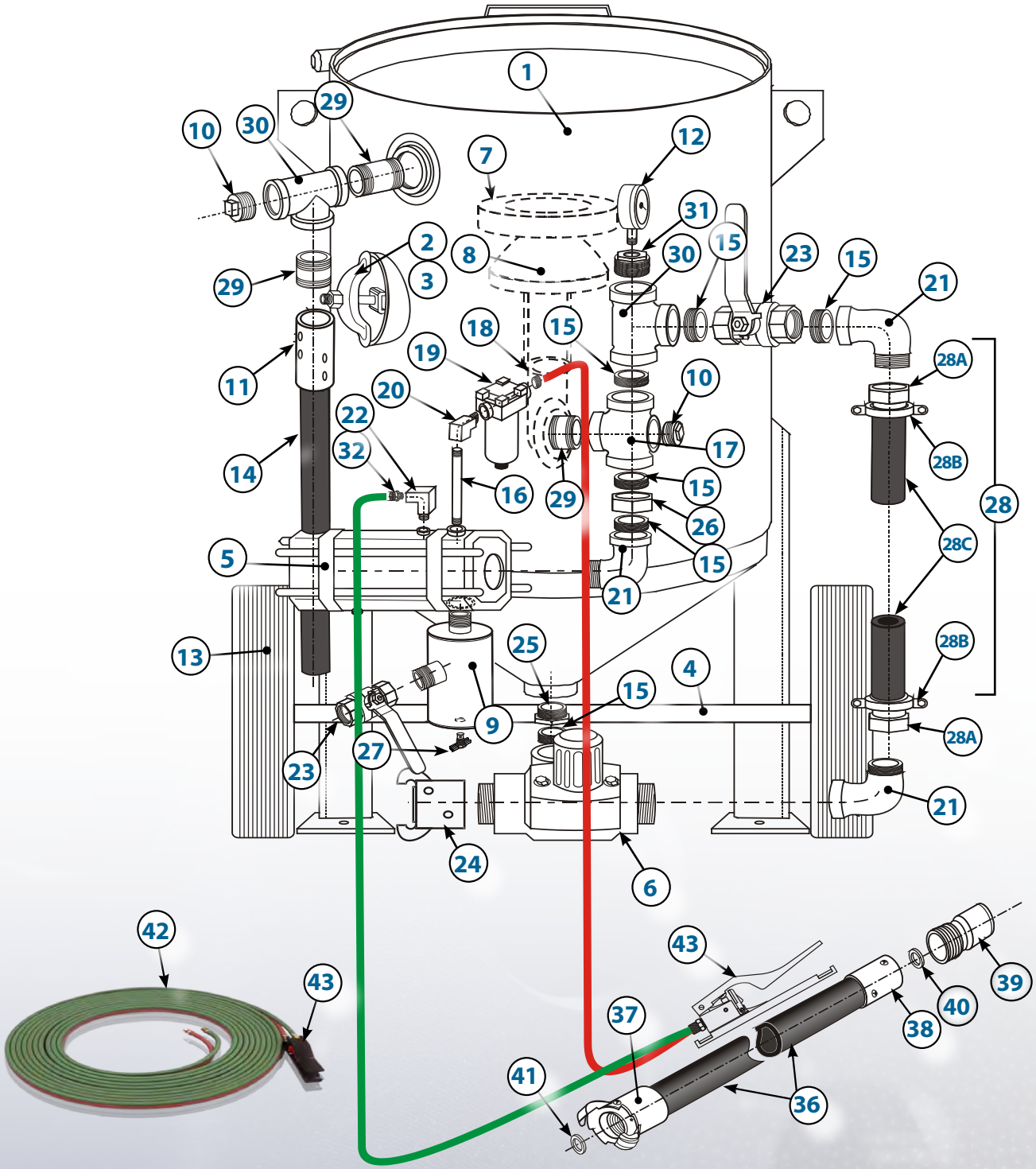

SABLEUSES MODÈLE 346 / 646 VERSION RC176 – LISTE DES PIÈCES

#	STOCK	DESCRIPTION
1	713000	VAISSEAU PRESSION SEULEMENT (346)
	723000	VAISSEAU PRESSION SEULEMENT (646)
2	610056	KIT DE PORTE
	740102	KIT DE PORTE (SÉRIE LG)
3	618241	JOINT DE PORTE DE VISITE
	740101	JOINT DE PORTE DE VISITE (SÉRIE LG)
4	740001	ESSIEU (MODÈLE 346)
	740002	ESSIEU (MODÈLE 646)
5	608821	VALVE À AIR AV-176 ❁
6	770070	VALVE RÉGULATRICE DE DÉBIT MMV-175 ❁❁
7	740004	"O" RING
	740100	"O" RING (SÉRIE LG)
	740104	'O" RING POUR 10pi³ (SÉRIE LG)
8	740007	5" PLONGEUR
	610044	5" PLONGEUR (SÉRIE LG)
9	611053	SÉPARATEUR D'EAU 1¼"
10	630884	BOUCHON 1¼"
11	607051	PORTE BUSE ALUM. NH-¾"
12	611022	MANOMÈTRE ¼"
13	740006	ROUE
14	606003	BOYAU ¾" SBH
15	630801	MAMELON PA 1¼"
16	630111	MAMELON 6" X ¼"
17	630838	CROIX 1¼"
18	632214	COUPLAGE HEX ¼" x 1/8"
19	611035	FILTRE LIGNE D'AIR
20	632232	COUDE LAITON ¼"
21	630851	COUDE PA 90° MF 1 ¼"
22	632026	COUDE LAITON 1/8"
23	608105	1¼" VALVE À BILLE
24	607075	TC1-¼" NCV
25	631151	REDUCTEUR PA 2" X 1¼"

#	STOCK	DESCRIPTION	
26	630890	UNION PA 1¼"	
27	608230	VALVE DE DRAINAGE	
28	770100	BOYAU DE POUSSÉE ASSEMBLÉ (28A-B-C)	
28A	607088	ÉMERILLON D'INSERTION DE BOYAU 1¼"	
28B	607087	COLLIER DE SERRAGE À DEUX BOULONS	
28C	770101	BOYAU DE POUSSÉE 30" X 1¼"	
29	630805	MAMELON 3" X 1¼"	
30	630840	"TÉ" 1¼" X 1¼"	
31	630864	COUPLAGE 1¼" X ¼"	
32	632214	MAMELON RÉDUCTEUR ¼" X 1/8"	
36	776100	MOD. 346	BOYAU 1"X 50' AVEC RACCORDS QCN-NHN
	776101		BOYAU 1"X 50' SANS RACCORDS
	776102		BOYAU EXTENSION 1"X 50' AVEC RACCORDS QCN-QCN
	776125	MOD. 646	BOYAU 1 1/4"X 50' AVEC QCN-NHN
	776127		BOYAU 1 1/4"X 50' SANS RACCORDS
	776128		BOYAU EXTENSION 1 1/4"X 50' AVEC RACCORDS QCN-QCN
37	607001	QC-1" RACCORD NYLON (346)	
	607011	QC-1-¼" RACCORD NYLON (646)	
38	607018	RACCORD DE BUSE 1" NYLON (346)	
	607019	RACCORD DE BUSE 1 1/4" NYLON (646)	
39	605204	BUSE TUNGSTÈNE VENTURI DCV-4 (MODÈLE 346)	
	605205	BUSE TUNGSTÈNE VENTURI DCV-5 (MODÈLE 646)	
40	618016	RONDELLE DE BUSE NW-1	
41	618005	RONDELLE COUPLAGE NYLON	
42	606193	BOYAU DOUBLE DE CONTRÔLE À DISTANCE, 55' AVEC RACCORDS	
43	908006	COMMANDE À DISTANCE PNEUMATIQUE ❁❁❁	

❁ *Voir détails des pièces page 19*
❁❁ *Voir détails des pièces page 20*
❁❁❁ *Voir détails des pièces page 30*

SABLEUSES MODÈLE 346/646 VERSION RC186 – VUE EXPLOSÉE

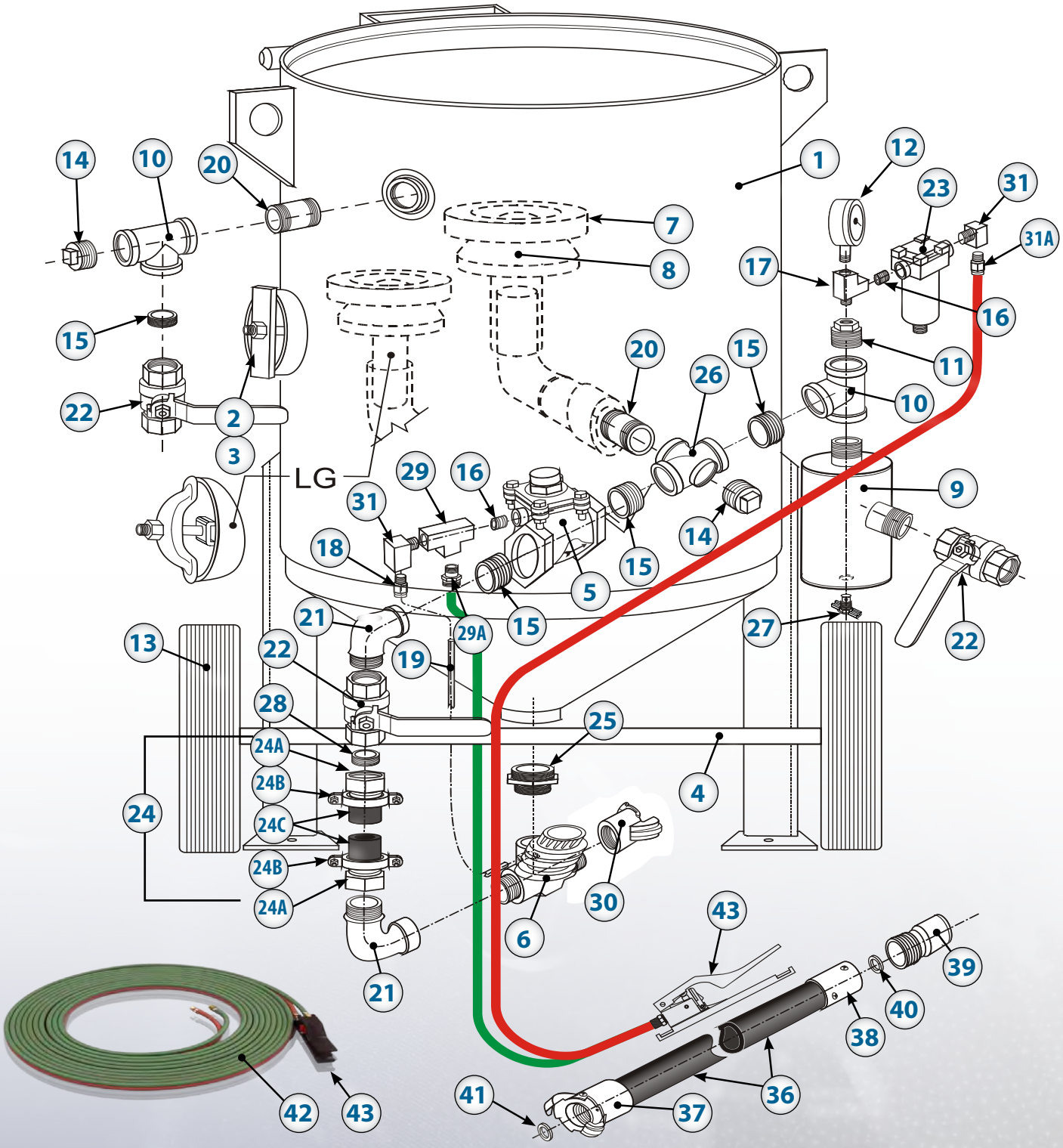

SABLEUSES MODÈLE 346 / 646 VERSION RC186 – LISTE DES PIÈCES

#	STOCK	DESCRIPTION
1	713000	VAISSEAU PRESSION SEUL. (MOD. 346)
	723000	VAISSEAU PRESSION SEUL. (MOD. 646)
2	610056	KIT DE PORTE (ANCIENNE VERSION)
	740102	KIT DE PORTE (SÉRIE LG)
3	618241	JOINT PORTE VISITE (ANCIENNE VERSION)
	740101	JOINT PORTE VISITE (SÉRIE LG)
4	740001	ESSIEU (POUR MODÈLE 346)
	740002	ESSIEU (POUR MODÈLE 646)
5	608822	VALVE À AIR AV-186 ❁
6	608847	VALVE REGULATRICE DE DÉBIT PMV-186 ASSEMBLÉE ❁❁
7	740004	"O" RING (ANCIENNE VERSION)
	740100	"O" RING (SÉRIE LG)
	740104	'O" RING POUR 10pi³ (SÉRIE LG)
8	740007	5" PLONGEUR (ANCIENNE VERSION)
	610044	5" PLONGEUR (SÉRIE LG)
9	611053	SÉPARATEUR D'EAU 1¼"
10	630840	"TÉ" DE COUPLAGE1¼"
11	630864	COUPLAGE 1¼" x ¼"
12	611022	MANOMÈTRE ¼"
13	740006	ROUE
14	630884	BOUCHON MÂLE PA 1 ¼"
15	630801	MAMELON 1¼"
16	632202	MAMELON HEXAGONAL ¼"
17	632226	"TÉ" ¼"
18	324570	RACCORD «PUSH IN» ¼" x 1/8" NPTF
19	324571	TUBE POLYURETHANE ¼" BLEU (VENDU AU PIED)
20	630805	MAMELON 3" X 1¼"
21	630851	COUDE 90° 1¼" MF
22	608105	VALVE À BILLE 1¼"
23	611035	FILTRE DE LIGNE D'AIR

#	STOCK	DESCRIPTION	
24	770100	**BOYAU DE POUSSÉE ASSEMBLÉ (24A-B-C)**	
24A	607088	ÉMERILLON D'INSERTION DE BOYAU 1¼"	
24B	607087	COLLIER DE SERRAGE À DEUX BOULONS	
24C	770101	BOYAU DE POUSSÉE 30" X 1¼"	
25	770180	RÉDUCTEUR 2" X 1¼" BST	
26	630838	CROIX DE COUPLAGE 1¼"	
27	608230	SOUPAPE ¼" (A)	
28	630805	MAMELON PA 1¼" X 3"	
29	632018	TÉ 1/8" FF	
29A	632214	MAMELON REDUCT. ¼" x 1/8"	
30	607075	TC-1¼" NCV	
31	632026	COUDE LAITON PL 90° MF 1/8"	
31A	632002	MAMELON HEX. .PL 1/8"	
36	776100	MOD. 346	BOYAU 1¨X 50' AVEC RACCORDS QCN-NHN
	776101		BOYAU 1¨X 50' SANS RACCORDS
	776102		BOYAU EXTENSION 1¨X 50' AVEC RACCORDS QCN-QCN
	776125	MOD. 646	BOYAU 1 1/4¨X 50' AVEC QCN-NHN
	776127		BOYAU 1 1/4¨X 50' SANS RACCORDS
	776128		BOYAU EXTENSION 1 1/4¨X 50' AVEC RACCORDS QCN-QCN
37	607001	QC-1" RACCORD NYLON (346)	
	607011	QC-1-¼" RACCORD NYLON (646)	
38	607018	RACCORD DE BUSE 1" NYLON (346)	
	607019	RACCORD DE BUSE 1 1/4¨ NYLON (646)	
39	605204	BUSE TUNGSTÈNE VENTURI DCV-4 (MODÈLE **346)**	
	605205	BUSE TUNGSTÈNE VENTURI DCV-5 (MODÈLE **646)**	
40	618016	RONDELLE DE BUSE NW-1	
41	618005	RONDELLE COUPLAGE NYLON	
42	606193	BOYAU DOUBLE DE CONTRÔLE À DISTANCE, 55' AVEC RACCORDS	
43	908006	COMMANDE À DISTANCE PNEUMATIQUE ❁❁❁	

❁ *Voir détails des pièces page 23*
❁❁ *Voir détails des pièces page 24*
❁❁❁ *Voir détails des pièces page 30*

SABLEUSES MODÈLE 346/646 VERSION RC176–186 (COMBINÉE) – VUE EXPLOSÉE

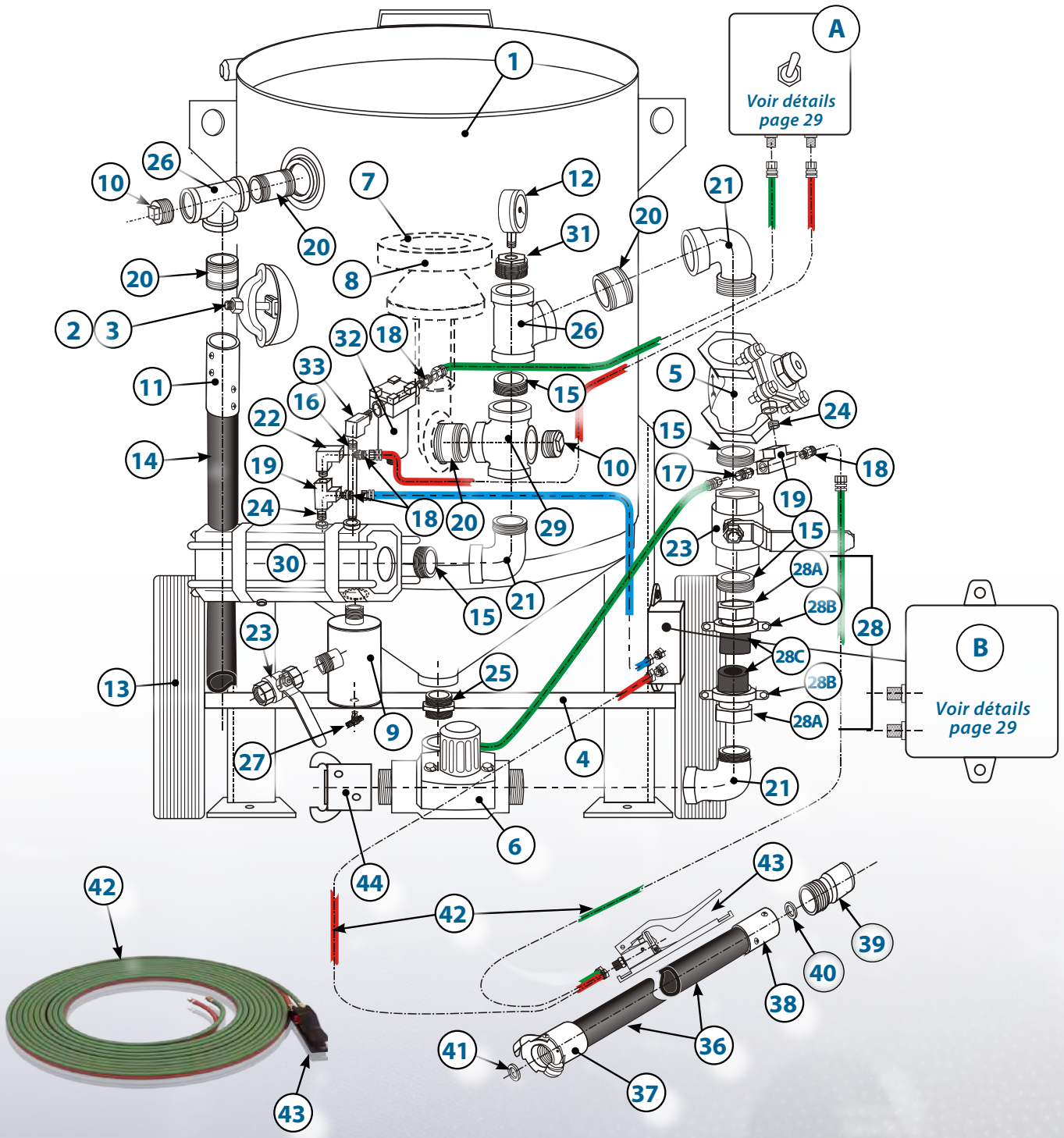

SABLEUSES MODÈLE 346/646 VERSION RC176-186 (COMBINÉE) – LISTE DES PIÈCES

#	STOCK	DESCRIPTION
1	713000	VAISSEAU PRESSION SEUL. (346)
	723000	VAISSEAU PRESSION SEUL. (646)
2	610056	KIT DE PORTE (ANCIENNE VERSION)
	740102	KIT DE PORTE (SERIE LG)
3	618241	JOINT PORTE DE VISITE (ANCIENNE VERSION)
	740101	JOINT PORTE DE VISITE (SERIE LG)
4	740001	ESSIEU (POUR MODÈLE 346)
	740002	ESSIEU (POUR MODÈLE 646)
5	608822	AIR VALVE AV-186 1¼" ❄❄❄
6	608847	VALVE ASSEMBLÉE PMV-186 ❄❄
7	740004	"O" RING (ANCIENNE VERSION)
	740100	"O" RING (SÉRIE LG)
	740104	'O" RING POUR 10pi³ (SÉRIE LG)
8	740007	5" PLONGEUR (ANCIENNE VERSION)
	610044	5" PLONGEUR (SÉRIE LG)
9	611053	SÉPARATEUR D'EAU 1¼"
10	630884	BOUCHON MÂLE PA 1 ¼"
11	607051	PORTE BUSE ALUM. NH-¾"
12	611022	MANOMÈTRE ¼"
13	740006	ROUE
14	606003	TUYAU ¾" SBH
15	630801	MAMELON 1¼"
16	630111	MAMELON 6" X ¼"
17	324570	"PUSH IN " 1/8"
18	632214	ADAPTATEUR 1/4" À 1/8"
19	632018	TÉ 1/8" FF
20	630805	MAMELON 1¼" x 3"
21	630851	COUDE PA 90 MF 1¼"
22	632026	COUDE MF 1/8"
23	608105	VALVE À BILLE 1¼"
24	632002	MAMELON HEX. 1/8"
25	770180	REDUCTEUR 2" X 1¼" BST
26	630840	"TÉ" 1'¼"

#	STOCK	DESCRIPTION	
27	608230	VALVE DE DRAINAGE	
28	770100	**BOYAU DE POUSSÉE ASSEMBLÉ (28-A-B-C)**	
28A	607087	ÉMERILLON D'INSERTION DE BOYAU 1¼"	
28B	607088	COLLIER DE SERRAGE À DEUX BOULONS	
28C	770101	BOYAU DE POUSSÉE 30" X 1¼"	
29	630838	CROIX DE COUPLAGE 1¼"	
30	608821	ASSEMBLAGE VALVE AV 176 ❄	
31	630864	COUPLEUR 1 ¼" X ¼"	
32	611035	FILTRE DE LIGNE D'AIR	
33	632232	COUDE MF 90° X ¼"	
36	776100	MOD. 346	BOYAU 1¨X 50' AVEC RACCORDS QCN-NHN
	776101		BOYAU 1¨X 50' SANS RACCORDS
	776102		BOYAU EXTENSION 1¨X 50' AVEC RACCORDS QCN-QCN
	776125	MOD. 646	BOYAU 1 1/4¨X 50' AVEC QCN-NHN
	776127		BOYAU 1 1/4¨X 50' SANS RACCORDS
	776128		BOYAU EXTENSION 1 1/4¨X 50' AVEC RACCORDS QCN-QCN
37	607001	QC-1" RACCORD NYLON (346)	
	607011	QC-1-¼" RACCORD NYLON (646)	
38	607018	RACCORD DE BUSE 1" NYLON (346)	
	607019	RACCORD DE BUSE 1 1/4¨ NYLON (646)	
39	605204	BUSE TUNGSTÈNE VENTURI DCV-4 (MODÈLE **346**)	
	605205	BUSE TUNGSTÈNE VENTUR1 DCV-5 (MODÈLE **646**)	
40	618016	RONDELLE DE BUSE NW-1	
41	618005	RONDELLE COUPLAGE NYLON	
42	606193	BOYAU DOUBLE DE CONTRÔLE À DISTANCE, 55' AVEC RACCORDS	
43	908006	COMMANDE À DISTANCE PNEUMATIQUE ❄❄❄❄	
44	607075	TC- 1¼" NCV	

❄ *Voir détails des pièces page 19*
❄❄ *Voir détails des pièces page 24*
❄❄❄ *Voir détails des pièces page 23*
❄❄❄❄ *Voir détails des pièces page 30*

VALVE DÉPRESSURISATION

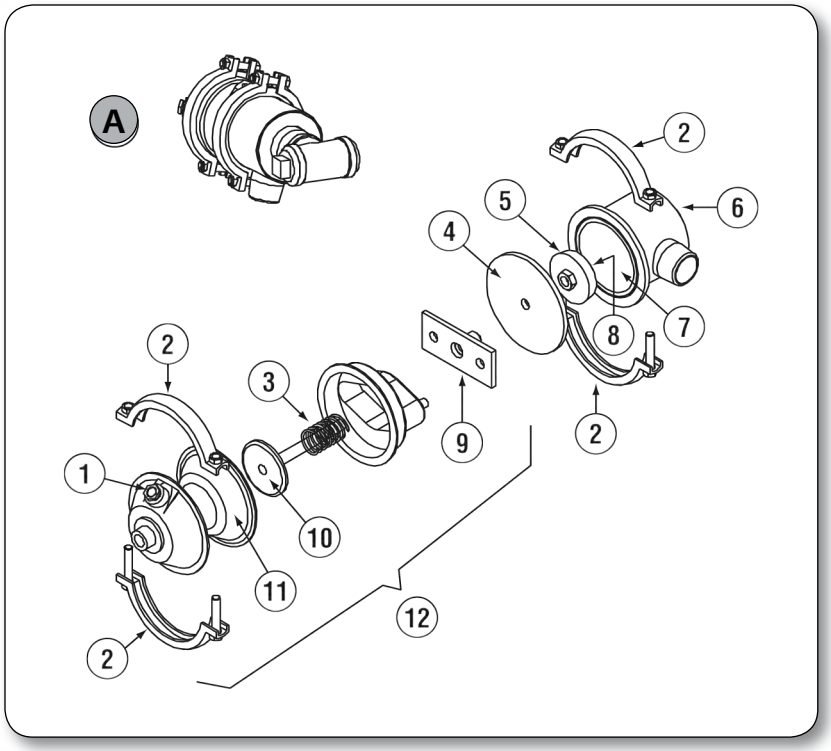

A	608951	Valve dépressurisation complète
1	324560	Push-in ¼" x 90°
2	608488	Collet de retenue
3	608487	Ressort
4	608994	Couvercle taraudé
5	608960	Bouchon complet
6	608961	Corps soudé (#7 inclus)
7	618214	RC66 protecteur
8	618217	Bouchon caoutchouc seulement
9	608481	Plaque de retenue
10	608480	Tige de poussée
11	618216	Diaphragme
12	608482	Actuateur

ACTUATEUR A6

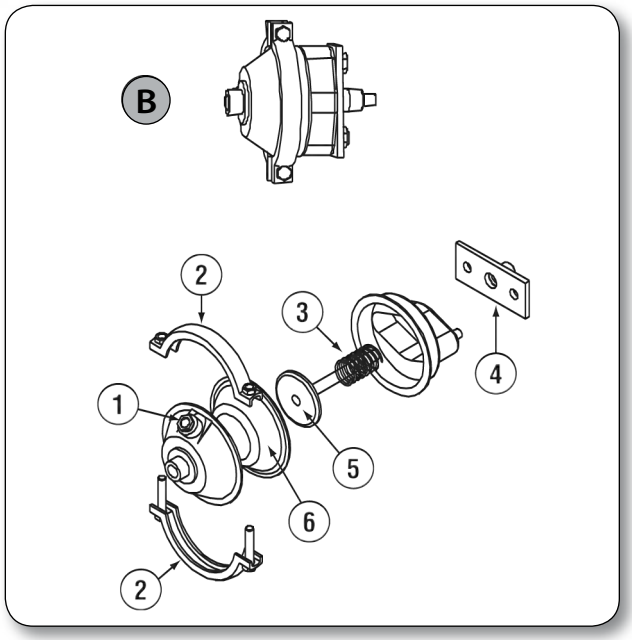

B	608482	Actuateur A6 complet
1	324560	Push-in ¼" x 90°
2	608488	Collet de retenue
3	608487	Ressort
4	608481	Plaque de retenue
5	608480	Tige de poussée
6	618216	Diaphragme

VALVES DIAPHRAGME

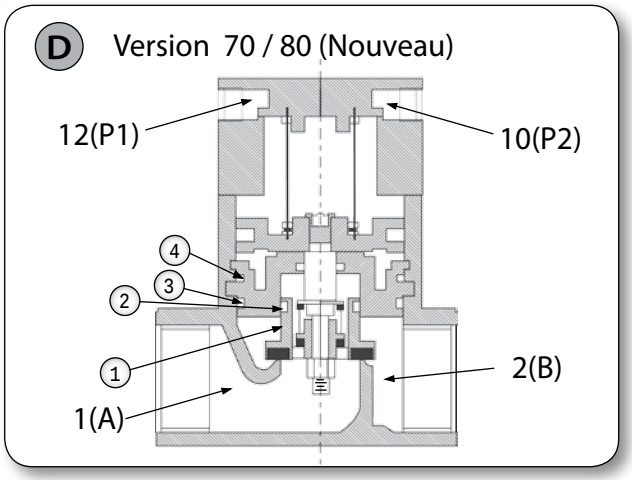

D	608309	Valve complète 1″
	608307	Valve complète 1 ¼ ″
	608316	Kit réparation 1″ incluant # 1-2-3-4
	608317	Kit réparation 1 ¼ ″ incluant # 1-2-3-4

1	608322	Diaphragme seul 1″
	608323	Diaphragme seul 1″ ¼

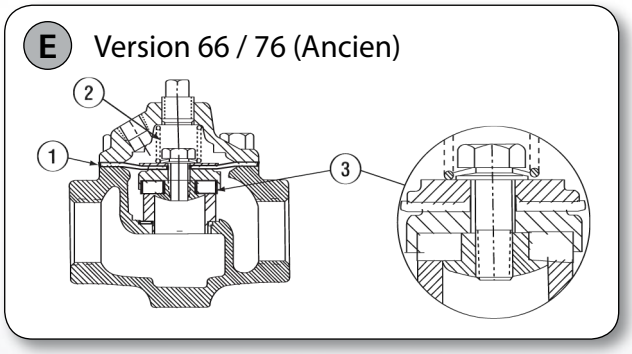

E	608302	Valve complète 1″
	608303	Valve complète 1 ¼ ″
	608332	Kit réparation 1″ incluant # 1-3
	608333	Kit réparation 1 ¼ ″ incluant # 1-3

2	608312	Ressort HD 1″
	608313	Ressort HD 1 ¼ ″

RÉGULATEUR DE DÉBIT D'ABRASIF AR-7

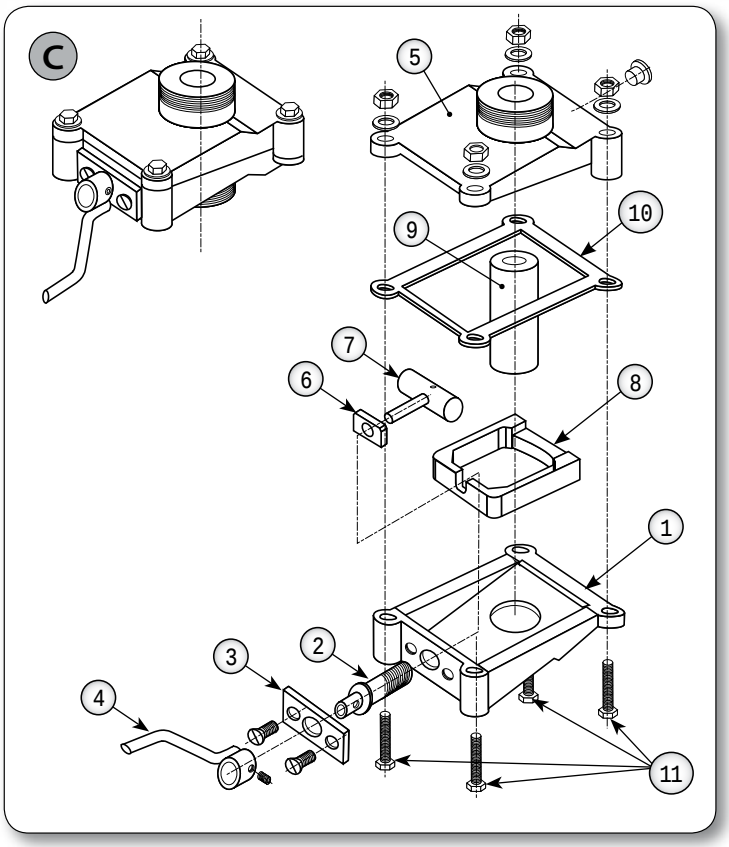

C	608043	**Régulateur d'abrasif AR7 complet**
1	608047	Boîtier inférieur
2	608039	Vis de réglage de débit
3	608091	Plaque de retenue
4	608093	Poignée
5	608046	Boîtier supérieur
6	608040	Plaque de régulation
7	608036	Rouleau de régulation
8	608037	Étrier d'écrasement
9	618228	Tube de régulation en caoutchouc
10	618231	Joint d'étanchéité
11	608096	Boulon de serrage (vendus en kit)

MANETTE DE CONTRÔLE ÉLECTRIQUE 1A

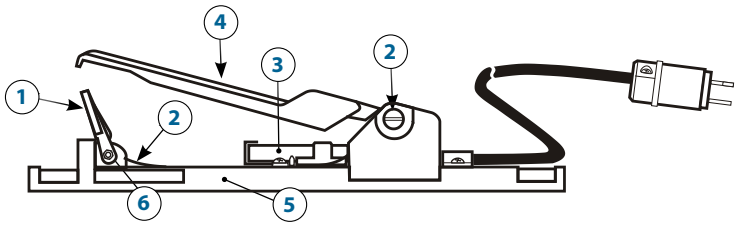

#	STOCK	DESCRIPTION
1A	770160	**Commande à distance électrique**
1	770051	Levier de sécurité
2	770052	Ressort
3	770063	Interrupteur
4	770054	Poignée
5	770055	Base
6	770060	Vis à épaulement

MANETTE DE CONTRÔLE PNEUMATIQUE 1B

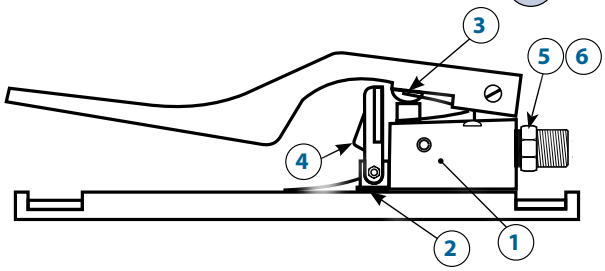

#	STOCK	DESCRIPTION
1B	908006	**Commande à distance pneumatique**
1	770061	**Ensemble de réparation pour commande à distance pneumatique**
2		
3		
4	770062	Volet de sécurité
5	632214	Mamelon hex. 1/4" NPT x 1/8" c/a bille ST
6		Mamelon hex. 1/8" NPT x 1/4" c/a bille ST

OPTION CONTRÔLE À DISTANCE ÉLECTRIQUE 12 VOLTS DC / 120 VOLTS

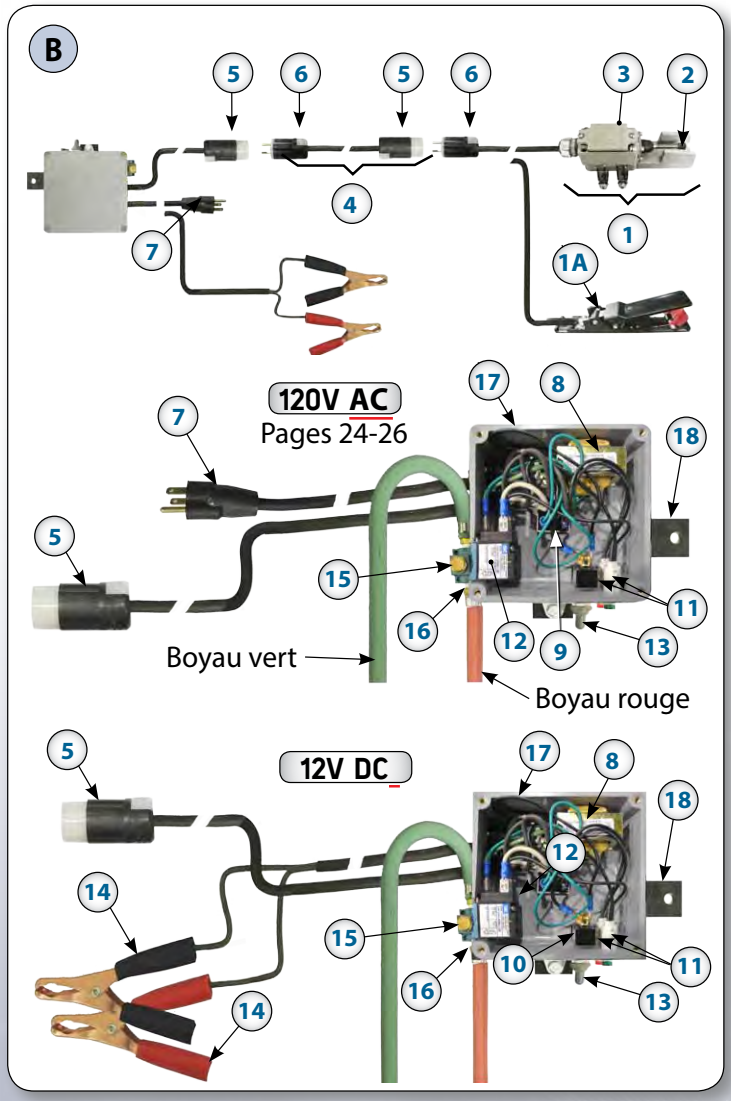

B	616068	**Contrôle à distance 12 V DC (comprend 5 et 7)**
	616070	**Contrôle à distance 120 V AC (comprend 5 et 7)**
1	616120	Manette de contrôle électrique (Ancien modèle)
1A	770160	Manette de contrôle électrique (Modèle actuel)
2	616101	Corps de manette (Ancien modèle)
3	616130	Interrupteur complet (Ancien modèle)
4	616519	Câble de rallonge 30'
	616520	Câble de rallonge 55'
	616522	Câble de rallonge 105'
5	616411	Prise
6	616410	Fiche électrique
7	616185	Cordon et fiche électrique
8	617205	Transfo 120-12 Volts
9	617240	Diode
10	617014	Interrupteur E3
11	617104	Lampe témoin rouge 12 V
	617105	Lampe témoin verte 12 V
12	608565	Valve solenoïde 12 Volts NC
13	617019	Protecteur d'interrupteur E3
14	616105	Pince 12 Volts (paire)
15	608284	Silencieux 1/8" MPT
16	632273	Adapteur PL ¼" x 1/8" MPT
17	617336	Boîte de jonction
18	616096	Plaque support de contrôle

C

C	608800	**Manette de contrôle complète**

SYSTÈME D'AIR RESPIRABLE

Vous trouverez ici les différents systèmes de filtration d'air servant à alimenter une cagoule de sablage. - Un ensemble utilisant le filtre au charbon activé et l'alumine permettant d'éliminer la plupart des huiles et condensation d'eau, des particules, odeurs et vapeurs organiques. – Un ensemble de filtration en 4 étapes, pour l'élimination des huiles, poussières, odeurs et l'eau, incluant également un détecteur de monoxide de carbone.

Ces deux ensembles sont munis de régulateur de pression pour l'alimentation de la cagoule de sablage. Ils peuvent également servir à l'alimentation de 2 cagoules de sablage. – Un système d'air respirable incluant la pompe à air ambiant modèle EDP-10 est également disponible. La pompe est activé par un moteur électrique d'une puissance de 3/4 de chevaux et produit 10 pied cube d'air minute @ 10 lbs/pc. Excellent pour fournir une qualité d 'air respirable à l'opérateur.

Boyau pour système haute pression

Cagoule de sablage
Bullard 88VX
Requiert 10 CFM

Boyau pour pompe à air ambiant

Filtre au charbon RADEX
Peut alimenter
2 cagoules de sablage

Système filtration 4 étapes
et détecteur de monoxyde
de carbone

EDP-10
Pompe à air ambiant
Capacité 10 CFM 10 PSI

Fixe

ÉQUIPEMENT DE SÉCURITÉ

VISIÈRE BH3 VISIÈRE BH5

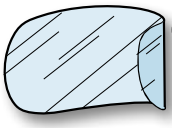

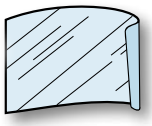

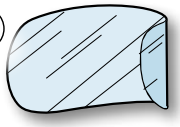

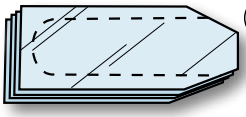

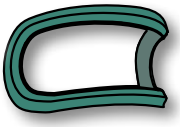

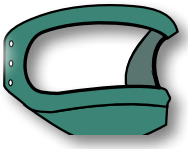

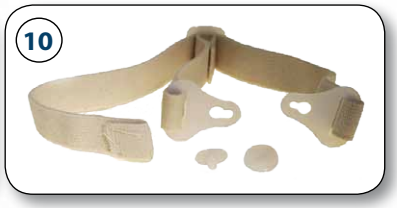

1	603070	CAGOULE DE SABLAGE 88VX BULLARD. CASQUE - CAPE - BOYAU ET CEINTURE
2	613211	CAPE SEULEMENT (STANDARD 28" LONG.)
	613224	CAPE LONG. 38"
	613237	CAPE HIBERNIA (38" LONG.)
3	613009	RPW6 - VISIÈRE INTÉRIEURE (OVALE 4 ½" X 12 ¾")
4	613010	RPW6 - VISIÈRE EXTÉRIEURE (RECTANGULAIRE 5" X 14")
5	913004	VISIÈRE EXTÉRIEURE OVALE (4 ½" X 14")
6	613234	VISIÈRE DÉTACHABLE "PEEL OFF" PERFORÉE
7	613205	JOINT D'ÉTANCHÉITÉ "FENÊTRE"
8	613254	CADRE DE FENÊTRE INCLUANT JOINT D'ÉTANCHÉITÉ ET VISIÈRE
9	613132	COIFFE INTÉRIEURE STANDARD
	613134	COIFFE INTÉRIEURE À ROCHET
10	613139	MENTONNIÈRE
11	613226	BOYAU RESPIRATOIRE
12	613232	ADAPTATEUR F30 POUR BOYAU ISTBLAST
13	613229	VANNE DE DÉBIT ET ADAPTATEUR
14	613238	ADAPTATEUR FA35 POUR BOYAU BASSE PRESSION BULLARD 603190
15	613212	CEINTURE
16	613144	BOYAU DÉPART "ISTBLAST" 25' AVEC RACCORDS
	606145	BOYAU DÉPART "ISTBLAST" 50' AVEC RACCORDS
	606142	BOYAU "ISTBLAST" EXTENSION 50' AVEC RACCORD
	606143	BOYAU "ISTBLAST" EXTENSION 100' AVEC RACCORD
	603190	BOYAU "BULLARD" 50' AVEC RACCORD POUR POMPE AIR AMBIANT
	603192	BOYAU "BULLARD" 100' AVEC RACCORD POUR POMPE AIR AMBIANT
17	613155	TUBE REFROIDISSEUR D'AIR "AC1000"
18	613233	TUBE REFROIDISSEUR ET CHALEUR HC2400
18A	613160	VALVE DE CONTRÔLE ET SILENCIEUX
19	603033	CAGOULE BH3
20	613004	VISIÈRE BH3 4" X 6"
21	603035	CAGOULE BH5
22	613008	VISIÈRE BH5 5" X 10 ¼"
23	613235	CONNECTEUR DE TUBE RESPIRATOIRE

ÉQUIPEMENT DE SÉCURITÉ (SUITE)

ASSEMBLAGE NOVA 2000

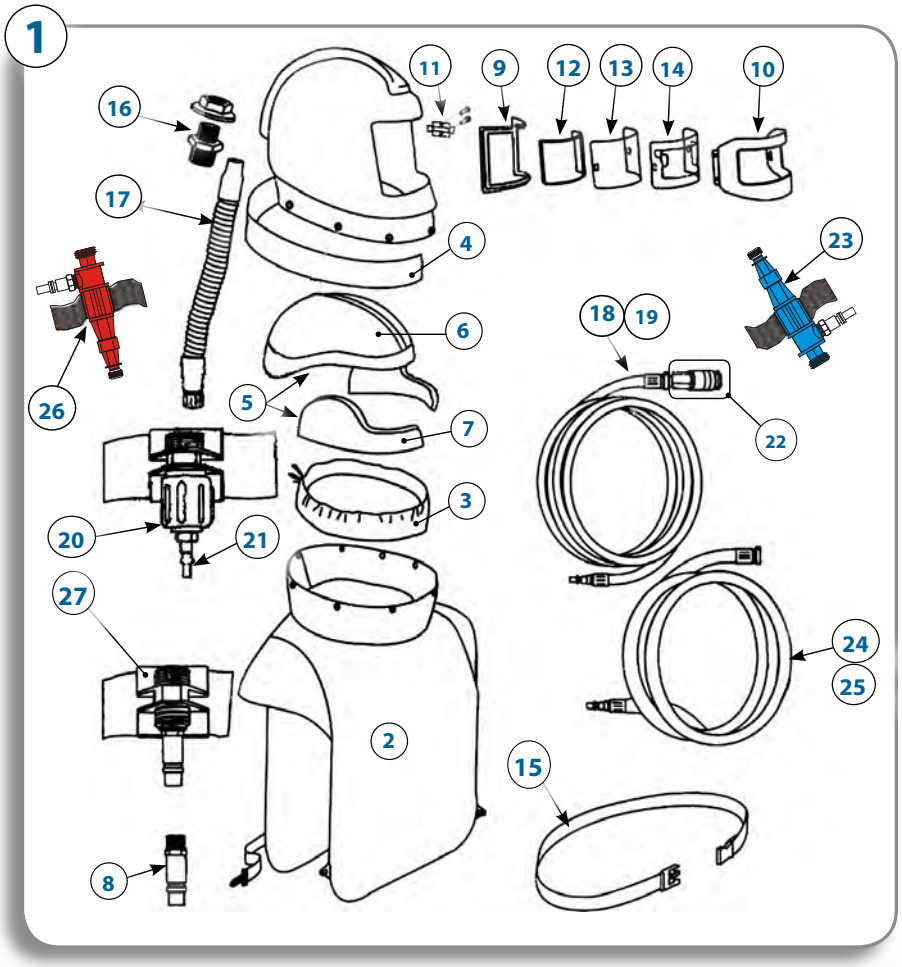

#	STOCK	DESCRIPTION	#	STOCK	DESCRIPTION
1	603500	ENSEMLE NOVA 2000	15	603521	CEINTURE & BOUCLE
2	603520	CAPE DE NYLON 28	16	603522	ENSEMBLE D'ENTRÉE D'AIR
3	603502	BAVETTE INTÉRIEUR	17	603515	BOYAU RESPIRATOIRE
4	603503	BANDE DE CAPE	18	603523	BOYAU D'AIR RESPIRABLE 25' X 3/8"
5	603517	CÔNE POUR CHAPEAU & REMBOURRAGE DE CÔTÉ (LARGE)	19	603524	50' BREATHING AIR SUPPLY HOSE, 3/8"
6	603504	CÔNE POUR CHAPEAU	20	603516	VALVE DE CONTRÔLE DU DÉBIT AVEC CEINTURE
7	603505	REMBOURRAGE DE CÔTÉ	21	603519	RACCORD RAPIDE ¼" MNPT
8	603506	RACCORD RAPIDE 3/8¨ MNPT	22	603525	RACCORD RAPIDE ¼" MNPT
9	603507	JOINT DE FENÊTRE	23	603510	TUBE REFROIDISSEUR AVEC FILETAGE MBSP & CEINTURE
10	603508	VISIÈRE	24	603526	BOYAU D'AIR RESPIRABLE 50' X ½"
11	603509	BRIDE & ÉCROUS	25	603527	BOYAU D'AIR RESPIRABLE 100' X ½"
12	603514	VISIÈRES INTÉRIEURES (10 PAQUETS)	26	603511	TUBE RÉCHAUD AVEC FILETAGE MBSP & CEINTURE
13	603512	VISIÈRES EXTÉRIEURES (50 PAQUETS)	27	603528	VALVE DE CONTRÔLE DU DÉBIT ½"
14	603513	VISIÈRES DÉTACHABLES (50 PAQUETS)	28		

PURIFICATEUR D'AIR AP2-C & RADEX

AP2-C

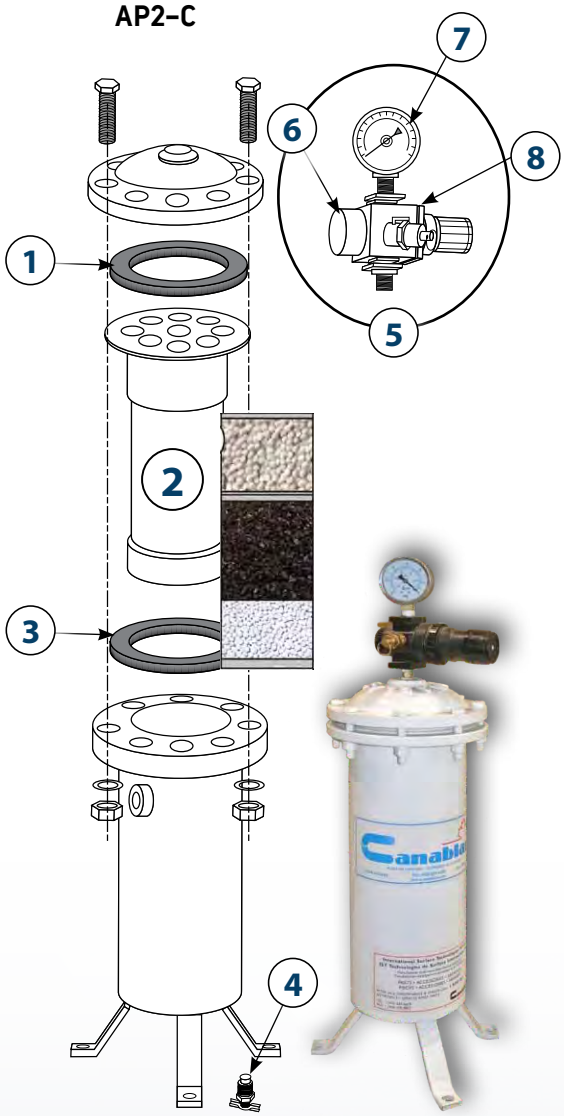

1	613301	JOINT D'ÉTANCHÉITÉ
2	603047	CARTOUCHE AP2-C INCLUANT #1 & 3
3	613301	JOINT D'ÉTANCHÉITÉ
4	608230	ROBINET ¼" MPT
5	613306	ENSEMBLE DE RÉGULATION
6	608220	VALVE DE SÉCURITÉ 125 LBS/PO² ¼" MPT
7	611022	MANOMÈTRE ¼" MPT
8	608020	RÉGULATEUR À PRESSION ¼" FTP

RADEX

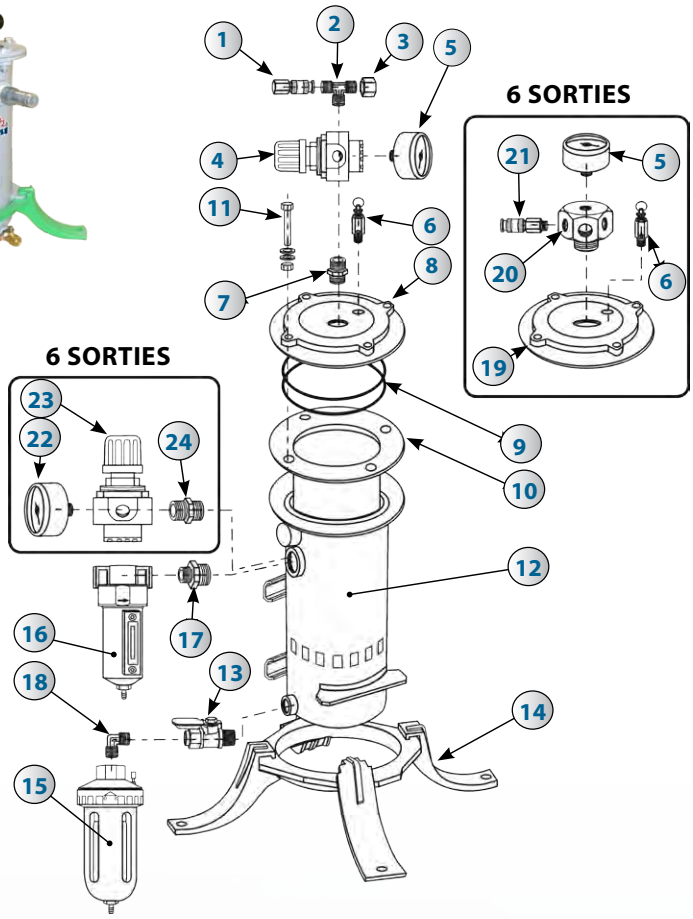

#	STOCK	DESCRIPTION
A	603600	FILTRE RADEX ASSEMBLÉ
1	603601	RACCORD RAPIDE FEMELLE 3/8"
2	603602	"TÉ" EN LAITON 3/8"
3	603603	BOUCHON EN LAITON 3/8"
4	603604	RÉGULATEUR À PRESSION (SANS MANOMÈTRE)
5	603605	MANOMÈTRE
6	603606	VALVE DE SÛRETÉ 125 PSI ¼"NPT
7	603607	MAMELON HEX., LAITON, 3/8"
8	603608	COUVERCLE DE FILTRE
9	603609	"O"- RING, ENSEMBLE DE 2
10	603050	CARTOUCHE FILTRANTE
11	603611	BOULONS, ÉCROUS, RONDELLES, ENSEMBLE DE 4
12	603612	CORPS DE FILTRE
13	603613	ROBINET DE DRAINAGE, LAITON ¼", NPT
14	603614	BASE
15	603615	DRAIN AUTOMATIQUE ¼", NPT
16	603616	FILTRE DE BRUME ½", ASSEMBLÉ
17	603617	MAMELON RÉDUCTEUR, LAITON, 1" X ½"
18	603618	COUDE, LAITON, ¼"
19	603619	COUVERCLE DE FILTRE 6 SORTIES
20	603620	MANIFOLD 6 SORTIES
21	603621	RACCORDS
22	603622	MANOMÈTRE
23	603623	RÉGULATEUR À GRAND DÉBIT
24	603624	CONNECTEUR 1", NPT

POMPE AIR AMBIANT EDP-10

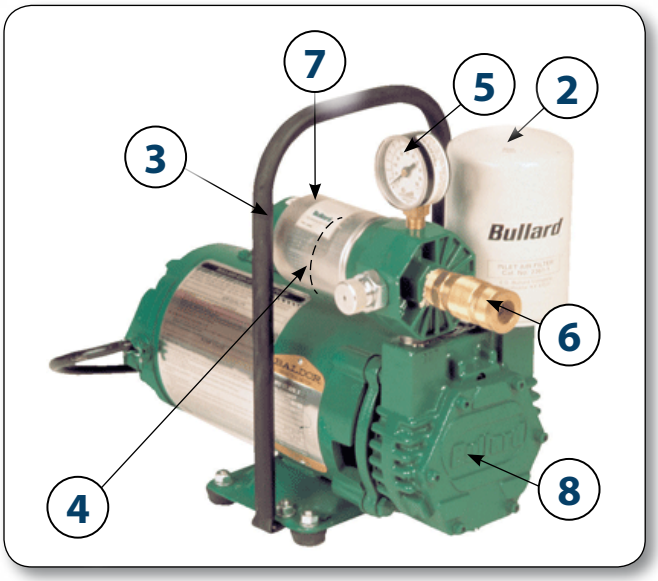

1	603101	Pompe complète EDP-10
2	603152	Filtre d'entrée
3	603150	Filtre de sortie
4	613284	O Ring (non illustré)
5	603156	Manomètre
6	603153	Raccord rapide
7	613281	Contenant filtre de sortie
8	603175	Ensemble de service (non illustré)

SYSTÈME DE FILTRATION 4 ÉTAPES

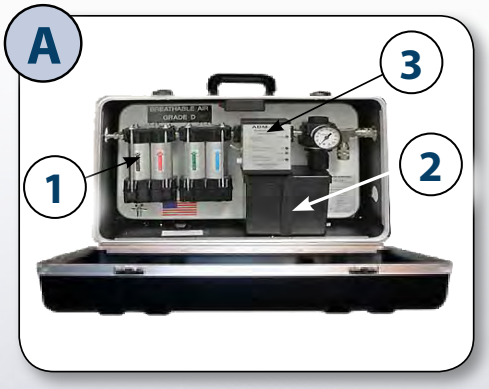

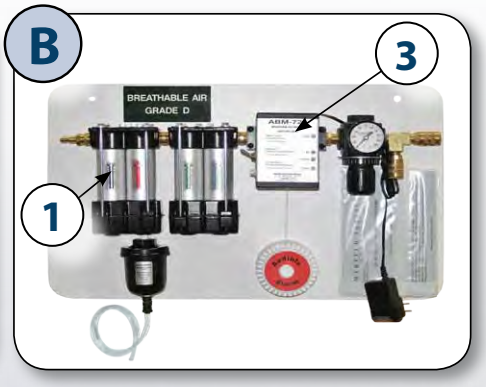

A	603116	Système de filtration 50 CFM portable
B	903104	Système de filtration 50 CFM fixe
1	603117	Ensemble cartouches filtre de remplacement
2	603123	Batterie rechargeable
3	603118	Détecteur de monoxyde de carbone
*	603119	(non illustré) Ensemble de calibration

LES ABRASIFS

Un des abrasifs les plus populaires pour utilisation dans les cabinets de sablage. Idéal pour le rodage, polissage, martelage, finition et pour éliminer les bavures et saletés, tel les dépôts de carbone et résidus sur la surface des pistons et soupapes sans gruger ou réduire la dimension de la pièce tout en laissant un fini luisant satiné. Les applications sont nombreuses vu la vaste gamme de granulométries disponible.

Utilisé principalement pour coupage par abrasion. Produit d'excellents encrages en préparation pour le recouvrement.

Excellent aussi pour ébavurage, givrage de verre et lettrage sur pierre. Pour abrasion extrêmement agressive, ce produit peut être réutilisé plusieurs fois. Manufacturé à partir des meilleurs minerais et chimiquement inerte. Plusieurs granulométries sont disponibles pour offrir un vaste choix de finis.

Les abrasifs d'acier les plus populaires sont fabriquées de fonte trempée. Il existe 2 sortes d'abrasifs, soit :

La **BILLE** qui est une particule solide ronde donnant un fini martelé et une surface lisse. Due à son poids, la BILLE produit un impact et une action de martèlement plus important pour nettoyer des pièces forgées et pour éliminer la calamine causée par le traitement.

La **GRENAILLE** qui est une particule angulaire et nettoie rapidement les pièces. Ceci produit un fini idéal pour l'adhérence des recouvrements. Souvent les clients mélange la BILLE et la GRENAILLE ensemble pour produire des finis particuliers à leurs besoins.

LES ABRASIFS (SUITE)

Ce média sans poussière est une composition spéciale de plastique ayant beaucoup de résistance à la traction, compression et flexion tout en ayant une dureté relativement basse. Utilisé pour l'ébarbage des pièces en plastique et pour nettoyer les moules, matrices, connexions électroniques ainsi que les cartes de circuits imprimées.

Le plastique peut aussi ébavurer les moules de fonte machinées, les pièces injectées en zinc ou aluminium et les pièces machinées en alliage non ferreux.

SABLE SYNTHÉTIQUE D'OLIVINE - PYROXÈNE, POUR LE NETTOYAGE PAR JET

SES AVANTAGES :

- Offre une excellente qualité de sablage avec un potentiel de coût/performance des plus compétitifs. Il nettoie plus rapidement et/ou permet de réduire la consommation d'abrasif.
- Sa constitution chimique et minéralogique en fait un abrasif non nocif.Olimag améliore ainsi la qualité du milieu de travail pour les sableurs et autres employés sur le chantier . Contient moins de 1% de silice libre.
- Réduit les coûts d'enfouissement (moins d'abrasifs à disposer).

L'abrasif GMA Garnet™ est composé de grains de grenat naturel almandite réputés pour leur caractéristiques naturelles de dureté, de durabilité et d'abrasion. Il est exempt de métaux lourds ou de composants toxiques et répond à toutes les exigences de santé et sécurité au travail.

Il ne contient pas de fer métallique, ce qui convient pour tous les domaines de la préparation de surface de l'acier inoxydable, acier anti-magnétique et tous les alliages spéciaux

ABRASIFS – TABLEAUX DES SPÉCIFICATIONS

OXYDE D'ALUMINIUM LIONBLAST ®

Code	Granulométrie	Standards tamis É.-U.	Ouverture de maille		
			Pouces	Millimètres	Microns
635101	18	10 - 25	.0787 - .0280	2.00 - 0.71	2000 - 710
635105	20	10 - 30	.0787 - .0234	2.00 - 0.59	2000 - 590
635104	24	14 - 40	.0555 - .0165	1.41 - 0.42	1410 - 420
635108	30	16 - 45	.0469 - .0139	1.19 - 0.35	1190 - 350
635106	36	18 - 50	.0394 - .0117	1.00 - 0.297	1000 - 297
635107	48	25 - 70	.0278 - .0083	0.71 - 0.210	710 - 210
635109	54	30 - 80	.0232 - .0070	0.59 - 0.177	590 - 177
635110	60	35 - 100	.0197 - .0059	0.50 - 0.149	500 - 149
635114	70	40 - 120	.0165 - .0049	0.42 - 0.125	420 - 125
635118	80	45 - 140	.0139 - .0041	0.35 - 0.105	350 - 105
635120	90	50 - 170	.0117 - .0035	0.297 - 0.088	297 - 88
635122	100	60 - 230	.0098 - .0025	0.250 - 0.063	250 - 63
635125	120	70 - 270	.0083 - .0021	0.210 - 0.053	210 - 53
635131	150	80 - 325	.0070 - .0017	0.177 - 0.044	177 - 44
635135	180	100 - 400	.0059 - .0015	0.149 - 0.037	149 - 37
635141	220	120 - 30 microns	.0049 - .0012	0.125 - 0.030	125 - 30
635144	240	140 - 20 microns	.0041 - .0008	0.105 - 0.020	105 - 20

Sacs = 50 lb Palette = 40 sacs

BILLE DE VERRE

Code	Granulométrie	Standards tamis É.-U.
635003	BT3	20 - 30
635004	BT4	30 - 40
635005	BT5	40 - 60
635006	BT6	40 - 70
635007	BT7	50 - 80
635008	BT8	60 - 120
635009	BT9	80 - 120
635010	BT10	100 - 170
635012	BT12	120 - 270
635013	BT13	170 - 325

Sacs = 50 lb Palette = 40 sacs

JET MAG

Code	N°	UTILISATIONS
635202	4 à 6	Forte rouille, pré-métallisation, béton (agrégats décoratifs), rénovation de ponts et bateaux. Cavitées profondes.
635203	2.5 à 4	Acier peint ou rouillé de structure, équipements industriels, machinerie lourde, camions.
635207	2 à 3	Acier neuf ou peint, faible rouille, camions (nozzle 1/8")
635204	1.5 à 2.5	Automobile, peu de cavité (nozzle 1/8")

Sacs = 55 lb Palette = 56 sacs

ABRASIFS – TABLEAUX DES SPÉCIFICATIONS (SUITE)

GMA GARNET™

Code	Granulométrie	Ouverture (Maille)
636108	3040	30/40
636107	3060	30/60
636118	80	80
636125	120	120

Sacs = 55 lb Palette = 40 sacs

TABLE DE CONSOMMATION D'AIR – SYSTÈMES DE SABLAGE À PRESSION

Orifice	Psi/Lpc[1]	30	40	50	60	70	80	90	100[0]
1/8"	CFM/ PCM[2]	8	10	11	13	15	17	19	20
	Lb/Hr[3]	55	69	84	97	110	127	140	154
3/16"	CFM/ PCM[2]	18	22	26	30	33	38	41	45
	Lb/Hr[3]	130	160	170	192	220	243	268	297
1/4"	CFM/ PCM[2]	34	41	47	54	61	68	74	81
	Lb/Hr[3]	219	276	302	351	398	460	504	556
5/16"	CFM/ PCM[2]	53	65	77	89	101	113	126	137
	Lb/Hr[3]	410	495	526	601	680	756	832	910
3/8"	CFM/ PCM[2]	76	91	108	126	143	161	173	196
	Lb/Hr[3]	570	710	750	860	970	1080	1184	1296
7/16"	CFM/ PCM[2]	100	124	147	170	194	217	240	254
	Lb/Hr[3]	770	840	1008	1160	1320	1476	1630	1782
1/2"	CFM/ PCM[2]	137	165	195	224	252	280	309	338
	Lb/Hr[3]	1015	1230	1305	1500	1700	1890	2088	2277
5/8"	CFM/ PCM[2]	212	260	308	356	404	452	504	548
	Lb/Hr[3]	1325	1600	1875	2140	2422	2690	2973	3250

TABLE DE CONSOMMATION D'AIR – SYSTÈMES DE SABLAGE À SUCCION

		PRESSIONS (EN PSI/LPC [1])					
Gicleur	*Buse*	*40*	*50*	*60*	*70*	*80*	*100 [0]*
1/8"	1/4'	12	15	17	19	21	26
5/32"	5/16"	19	23	27	30	34	42
3/16"	3/8"	27	33	38	43	48	58
7/32"	7/16"	38	46	52	60	65	80
1/4"	1/2"	49	58	67	76	85	94

LÉGENDE
[0] Pression optimale
[1] LPC: pression à la buse en livres au pouce carré
[2] PCM: air comprimé requis en pieds cubes minute
[3] Lb/Hr: consommation d'abrasif en livres à l'heure

ACCESSOIRES DIVERS

Buse de sablage angulaire

Excellente pour atteindre des endroits difficile d'accès.

Améliore la productivité. Économise l'abrasif.

Buse de sablage intérieur de tuyau 4" à 12" D.I.

Buse rotative pour sablage d'intérieur de tuyau de 4" à 12" D.I. Très efficace pour des tubes de grande dimension. Nécessite 250 cfm minimum.

Buse pour sablage intérieur de tuyau 1" à 4" D.I.

Buse pour sablage d'intérieur de tuyau. Projection circulaire d'abrasif par déflection créant une couverture circulaire 360°C. Nécessite 85 cfm minimum.

Lumière de sablage

Pourrait être fixée sur le boyau de sablage pour un éclairage direct sur la surface nettoyée.

Buse à injection d'eau

Peut être utilisée avec votre équipement de sablage au jet.

Excellente pour diminuer l'effet de poussière de sablage.

Adaptateur à l'eau pour buse de sablage

Adaptateur de buse pour addition d'eau au jet de sable. Permet de diminuer l'effet de poussière de sablage.

Habit de sablage

Tout de cuir. Idéal pour le sablage dans un environnement hostile.

Devant et manche tout de cuir durable.

Lanière en cuir avec boucle aux poignets et aux chevilles.

Attache de devant recouverte de velcro robuste.

INFORMATION DE GARANTIE / ASSISTANCE TECHNIQUE

ISTblast est une marque de commerce enregistrée de :

International Surface Technologies

Pour plus d'informations, prix ou assistance technique,contactez votre distributeur IST local ou appelez / faxez à nos numéros d'Information consommateur :

TÉL.: 1 800 361-1185 & 450 963-4400 FAX : 450 963-5122

Ou visitez-nous au :
www.ISTblast.com

NOTRE POSITION SUR LA CARTE

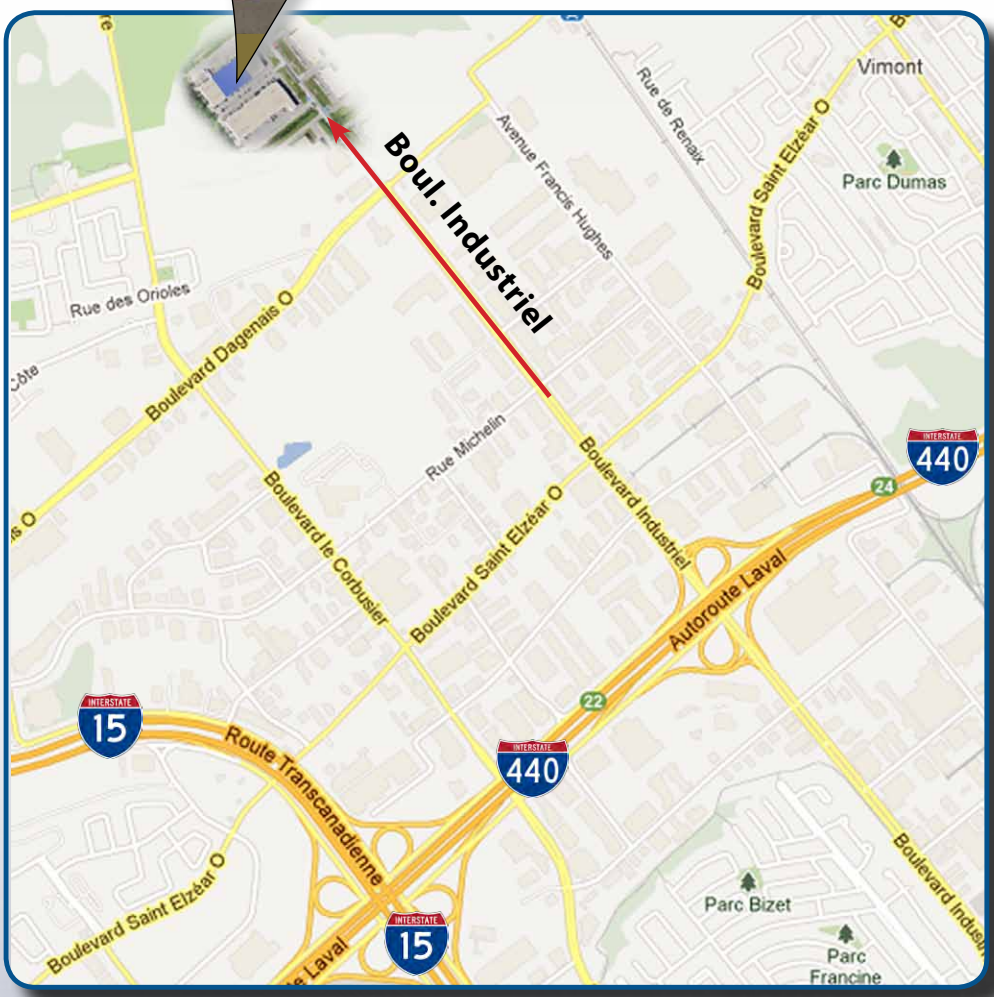

ENREGISTREMENT DE LA GARANTIE ISTBLAST

ISTblast tient à vous remercier pour votre récent achat de nos produits. Veuillez compléter la liste ci-dessous et la poster ou la télécopier à notre bureau pour que nous puissions enregistrer la garantie de votre produit et vous tenir à jour sur la réglementation de l'EPA par fax. Encore une fois, nous vous remercions de votre achat et si vous avez des suggestions ou des commentaires, s'il vous plaît n'hésitez pas à nous contacter à nos bureaux.

NON DE LA COMPAGNIE : |__|__|__|__|__|__|__|__|__|__|__|__|__|__|__|__|__|__|__|__|__|__|__|__|_

ADRESSE : |__|__|__|__|__|__|__|__|__|__|__|__|__|__|__|__|__|__|__|__|__|__|__|__|__|__|__|

VILLE : |__|__|__|__|__|__|__|__|__|__|__|__|__|__|__| **ÉTAT/PROV. :**|__|__|__|__|__|__|__|__|__|

PAYS : |__|__|__|__|__|__|__|__|__|__|__|__|__| **CODE POSTAL :**|__|__|__|__|__|__|__|__|__|__|

CONTACT : |__|__|__|__|__|__|__|__|__|__|__|__|__|__|__|__|__|__|__|__|__|__|__|__|__|__|__|__|__|

N° DE TÉL. : |__|__|__| |__|__|__| - |__|__|__|__|

N° DE FAX : |__|__|__| |__|__|__| - |__|__|__|__|

ACHETÉ À :|__|__|__|__|__|__|__|__|__|__|__|__|__|__|__|__|__|__|__|__|__|__|__|__|__|__|__|

DATE DE L'ACHAT : |__|__| |__|__| |__|__|__|__|
Mois Jour Année

NUMÉRO DE SÉRIE : |__|__| - |__|__|__| - |__|__|__|__| **NUMÉRO DE MODÈLE :** |__|__|__|__|__|__|

Quels sont les facteurs qui ont le plus influencé votre décision d'acheter cet appareil ISTblast ?

TYPE DE PRODUIT UTILISÉ: |__|__|__|__|__|__|__|__|__|__|__|__|__|__|__|__|__|__|__|__|__|

|__|__|__|__|__|__|__|__|__|__|__|__|__|__|__|__|__|__|__|__|__|__|__|__|__|__|__|__|__|__|__|

SUGGESTIONS AU SUJET DE L'EQUIPEMENT: ____

____

____

____

____

IMPORTANT! S'il vous plaît remplir et retourner dans les 30 jours suivant l'achat pour activer la garantie.

S'IL VOUS PLAÎT VEUILLEZ ENVOYER LE FORMULAIRE COMPLÉTÉ À :

IST - International Surface Technologies
4160, boul. Industriel
Laval, Qc, H7L 6H1

NOTRE MISSION

QUI SOMMES-NOUS

IST est un chef de file en matière de fabrication industrielle d'équipements standard et sur mesure pour l'industrie du traitement de surface et de recyclage des solvants.

IST se dédie à être un fournisseur innovant et fiable dans la conception, la fabrication et la distribution d'équipements de traitement de surface et de recyclage.

LE SUCCÈS DE NOTRE MISSION SE FONDE SUR LES VALEURS SUIVANTES :

Innovation – Integrité– Qualité

MARCHÉS DESSERVIS

Les produits, les technologies et l'expertise de ISTblast sont utilisés au sein d'un éventail varié d'applications manufacturières et industrielles, incluant mais ne se limitant pas à :

- Fabrication générale
- Équipement industriel
- Transformation de métal
- Aérospatial et aviation
- Industrie ferroviaire
- Industrie marine
- Automobile, camion et transports
- Pétrole
- Flexographie & Lithographie
- Impression et édition
- Finition de bois
- Puissance et énergie
- Pharmaceutique

ISTblast est une marque de commerce enregistrée de International Surface Technologies

4160, boul. Industriel
Laval, Québec
H7L 6H1 Canada

T : 1 800 361-1185
F : 450 963-5122