Série D

Sécheurs d'air comprimé

- **JUSQU'À 300 SCFM**
- **POINT D'UTILISATION**
- **COMPLÉMENT AU SÉCHEUR RÉFRIGÉRANT**
- **SANS PERTE D'AIR**

Applications

| Jet de sable | Salle de peinture | Dépoussiéreurs | Plasma |
| Outils à air | Équipement pneumatique |

Série D

Fonctionnement

Le design du port d'entrée permet une séparation des liquides par centrifuge. Les liquides qui s'écoulent au bas du sécheur par gravité pour être drainés. L'air est ensuite filtré par un élément coalescent qui retiendra les poussières et particules solides. La combinaison des grilles en acier inoxydable et des feutres permetteront de retenir l'huile et les vapeurs d'huile. Ensuite le sac d'alumine activée retiendra par procédé d'adsorption l'humidité présente. Finalemement l'air passera par un stage de filtration final permettant de protéger l'application contre les poussières d'alumine.

Capacité jusqu'à 300 cfm

» Boitier en aluminium résistant à la rouille
» Protégé par une peinture cuite
» Collet de serrage permettant le remplacement rapide de la cartouche
» Faible perte de charge
» Fixtures de montage incluses
» 3 étapes de filtration dans un : séparation, filtration et séchage

Performances supérieures

» Cartouches dessicative facile à remplacer
» Éléments coalescents à haute efficacité
» Garantie de 10 ans sur le boitier
» Espérance de vie de 25 ans
» Point de rosée: - 40° F*
» Pression maximale d'opération: 150 PSIG

*Le sécheur Super-Dry n'est pas recommandé pour les applications qui requiert un point de rosée stable ou pour les applications en continue.

Série D

Configurations

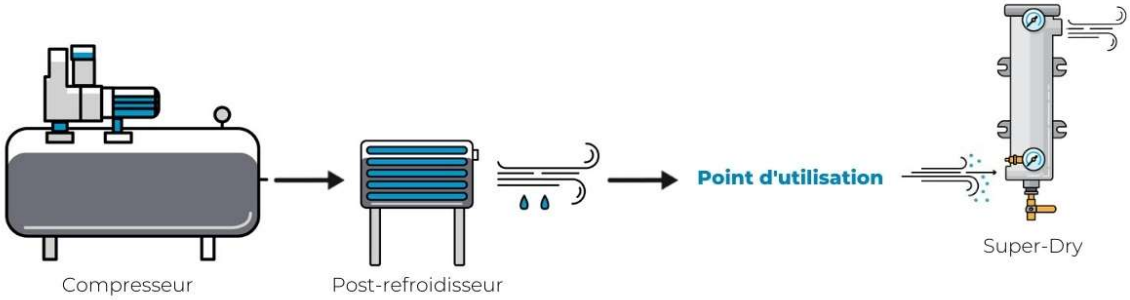

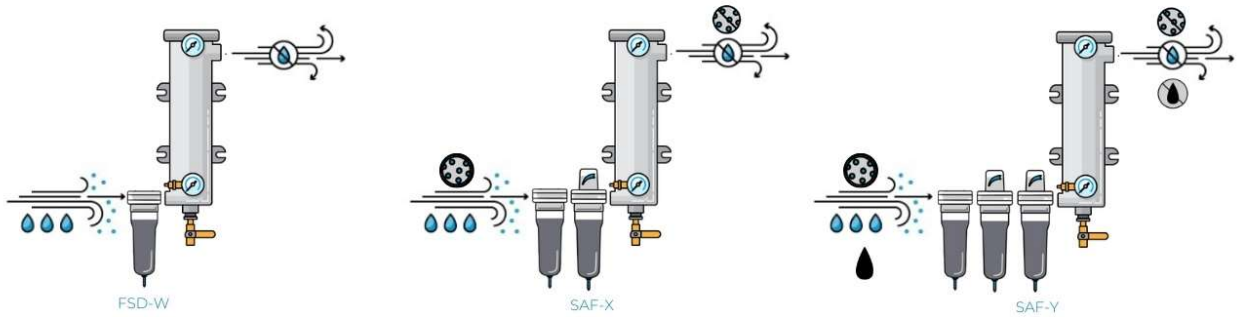

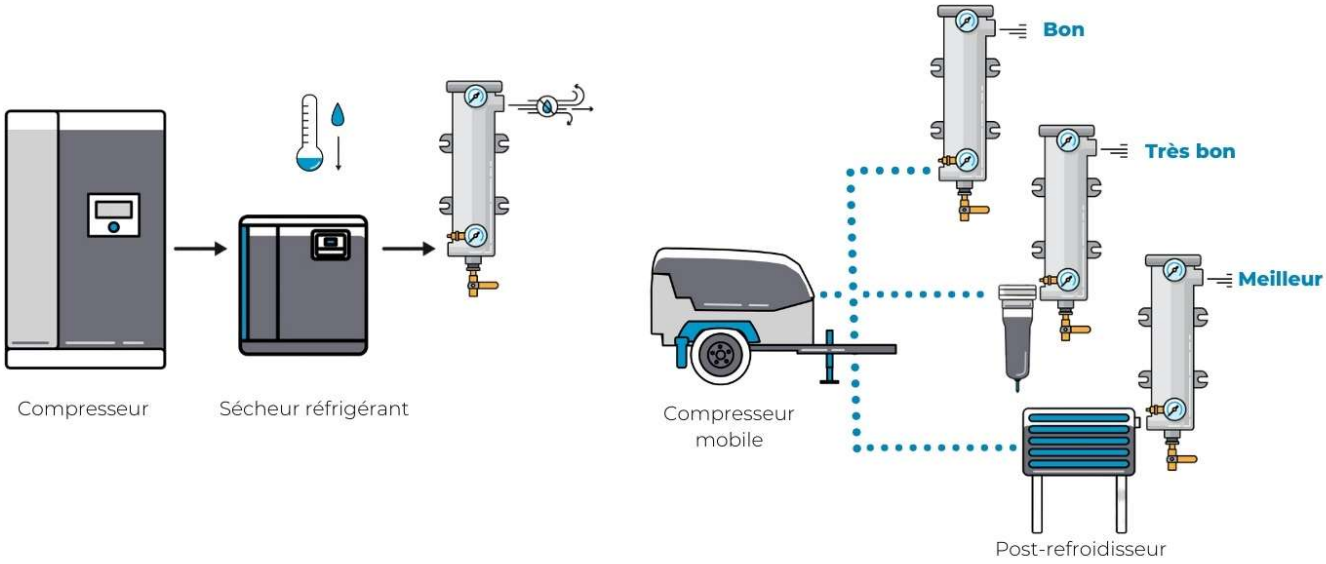

Série D

Options

1 Indicateur d'humidité et température

» Permet le remplacement de la cartouche au moment optimal

2 Drain automatique programmable

» Purge du condensat fiable

» Augmente la durée de vie de la cartouche

3 Séparateur d'eau

» Préparation de l'air en retirant les liquides de l'air comprimé

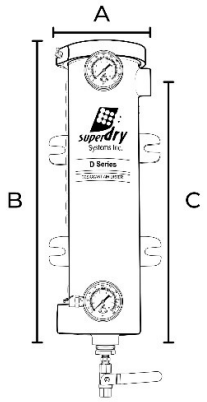

Spécifications:

Boitier	Débit 100 psig scfm	Port NPT in	Dimensions (in) A	B	C	Cartouche	Poids (lbs)
D-1	70	1	6	19	17 1/2	ED-1	20
D-2	150	1 1/2	9	20	18	ED-2	40
D-3	200	2	9	33	30	ED-3	75
D-4	300	3	11	33	29 1/2	ED-4	100

Temperature maximale: 100ºF (38ºF) Pression maximale: 150 psig

Série ATD

Sécheur pour outils

MODEL XL

Standard

- PROLONGE LA DURÉE DE VIE DES OUTILS A AIR
- PRÉVIENT LE GEL DES CLOUEUSES
- ÉLIMINE LES ARRÊTS DE PRODUCTION

SILICA GEL (XL)

EATD

ATD-FX

Description

L'humidité présente dans l'air comprimé a pour effet d'augmenter les risques de corrosion de vos outils pneumatiques, les rejets lors des opérations de peinture et le gel des boyaux et des cloueuses lorsque les travaux sont exécutés à l'extérieur lors de la période hivernale.

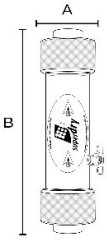

Spécifications:

Boitier	Débit 100 psig scfm	Ports NPT in	Dimensions (in) A	Dimensions (in) B	Cartouche	Clip	Poids (lbs)
ATD- 1/4	22	1/4	2 5/8	10 1/8	EATD	ADT-FX	2.5
ATD- 1/2	44	1/2	2 5/8	10 1/8	EATD	ADT-FX	2.5
ATD- 1/2-CL	44	1/2	3 1/8	10 3/4	EATD-CL	ADT-FX	4.2
ATD- 1/4-XL	25	1/4	3 5/8	14	EATD-XL	inclus	6

Série F

Mini filtres et sécheurs

- SÉPARATEUR
- COALESCENT
- SÉCHEUR

EFS EFC EFD

Description

La série F réduit de façon efficace la contamination présente dans votre conduite d'air comprimé. Cette série permet trois stages de traitement de l'air. Le FS permet de retirer les liquides et est muni d'un drain à flotte. Le FC permet de filtrer l'huile et les vapeurs. Finalement le FD sèche l'air grâce à sa cartouche desiccative.

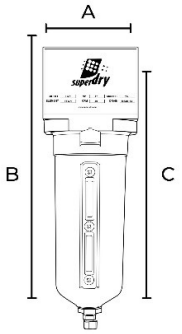

Spécifications:

Boitier	Débit 100 psig scfm	Ports NPT in	Dimensions (in) A	B	C	Element	Poids (lbs)
FS- 1/2	20	1/2	3 1/8	7 1/2	6 1/2	EFS-1/2	1.2
FS- 1	40	1	3 5/8	11 7/8	10	EFS-1	3.8
FC- 1/2	20	1/2	3 1/8	7 1/2	6 1/2	EFC-1/2	1.2
FC- 1	40	1	3 5/8	11 7/8	10	EFC-1	3.8
FD- 1/2	20	1/2	3 1/8	7 1/2	6 1/2	EFD-1/2	1.2
FD- 1	40	1	3 5/8	11 7/8	10	EFD-1	3.8

Boitier ½": température maximale: 100ºF (38ºF) pression maximale: 130 psig- Bol en polycarbonate
Boitier 1": température maximale: 100ºF (38ºF) pression maximale: 150 psig -Bol en métal
Drain: FS (flotte) FC/FD (manuel)

Série FSD

Séparateurs d'eau

- JUSQU'À 515 SCFM
- BOITIER ROBUSTE
- DRAIN À FLOTTE INCLUS
- HAUTE EFFICACITÉ

DRAIN OPTIONNEL

DEFLECTEUR

Description

Les séparateurs d'eau Super-Dry permettent de séparer les gouttelettes d'eau présentes dans l'air comprimé. Le déflecteur combine la séparation centrifuge ainsi que le changement de direction du débit. Une fois séparée, les liquides accumulés dans le bol du séparateur seront évacués à l'aide du drain à flotte. Il est aussi possible d'utiliser un drain automatique programmable.

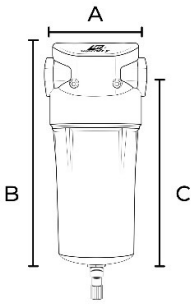

Spécifications:

Boitier	Débit 100 psig scfm	Port NPT in	Dimensions (in) A	B	C	Poids (lbs)
FSD- 45-W	45	1/2	3.75	8	6.75	2
FSD- 85-W	100	3/4	3.75	10.5	9.5	2.2
FSD- 185-W	180	1	5	12	10.25	5
FSD- 375-W	370	1 1/2	5	15	13.5	6
FSD- 515-W	515	2	6.75	20	18	14.5

Température maximale: 176ºF (80ºF) Pression maximale: 232 psig

Série SAF

Filtres d'air comprimé

- PARTICULES
- HUILE ET AÉROSOLS
- CHARBON ACTIVÉ

GRADE "X" - PARTICULES

» Particules : 1.0 micron
» Différentiel : 0.44 psi
» Huile : 0.5 ppm

GRADE "Y" - SANS HUILE

» Particules: 0.01 micron
» Différentiel: 1.74 psi
» Huile: 0.01 ppm

GRADE "Z" - ODEUR

» Particules: n.a.
» Différentiel: 1.31 psi
» Huile: 0.003 ppm

Description

Les filtres de Série SAF éliminent les différents agents nocifs, particules solides, particules liquides et aérosols d'huile, contenus dans l'air comprimé, avec un degré d'efficacité supérieur à 99,999%. Ils garantissent l'obtention d'un air de haute qualité avec une faible perte de charge.

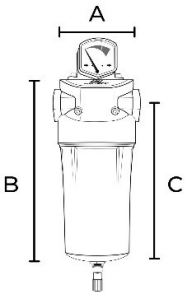

Spécifications:

Boitier	Débit 100 psig scfm	Ports NPT (in)	Dimensions (in) A	B	C	Element (Grade)	Poids (lbs)
SAF-45	45	1/2	3.75	8	6.75	E-45 *(X/Y/Z)*	2
SAF-85	100	3/4	3.75	10.5	9.5	E-85 *(X/Y/Z)*	2.2
SAF-185	180	1	5	12	10.25	E-185 *(X/Y/Z)*	5
SAF-375	370	1 1/2	5	15	13.5	E-375 *(X/Y/Z)*	6
SAF-515	515	2	6.75	20	18	E-515 *(X/Y/Z)*	14.5

Température maximale: 176ºF (80ºF) Pression maximale: 232 psig

Séries TD

Drain automatique programmable

- ÉCONOMIQUE
- FIABLE
- VERSATILE

DIFFÉRENTS VOLTAGES

Description

Les purges électriques programmables s'ouvrent en fonction d'une minuterie (réglage par l'utilisateur) et évacuent les condensats accumulés. Équipées d'un temporisateur et d'une électrovanne, ces purges électriques vous donnent la possibilité de choisir la durée d'ouverture de purge et la fréquence d'ouverture de purge en fonction de l'eau et de l'humidité dans les conduites d'air. Elles sont intégrables en toutes positions sur tous les points d'utilisation.

Spécifications:

Model	Voltage	Port NPT in	Intervalle minutes	Purge secondes	Poids (lbs)
TD- 1/4	110	1/4-1/2 (dual)	0.5 - 45	0.5 - 10	2
TD- 1/4 12 VDC	12	1/4	0.5 - 45	0.5 - 10	2
TD- 1/4 220 V	220	1/4	0.5 - 45	0.5 - 10	2

Série HGT

Indicateur d’humidité

- FACILE À INSTALLER
- ÉCONOMIQUE
- MAINTENANCE VISUELLE

Description

L’indicateur de température et d’humidité permet d’identifier le moment optimal pour effectué la maintenance sur un sécheur d’air Super-Dry. Lorsque le % d’humidité relative excède 80% l’utilisateur sait que sa cartouche est saturée.

Spécifications:

Model	NPT in	Humidité relative %	Temperature ºF	Poids (lbs)
HGT-1/4	1/4	20 - 100	10 - 160	3

- Ce produit ne permet pas d’avoir une lecture aussi précise qu’un moniteur de point de rosée. La vitre de lexan peut craquer si elle est en contacte sur une longue période avec de l’air comprimé contenant de l’huile et des vapeurs d’huile. Ce produit n’est pas aussi précis lorsqu’utilisé dans un environnement froid.